STANLEY®

PLATE COMPACTOR

GB Original instructions

D Übersetzung der Originalanleitung

PL Tłumaczenie oryginalnej instrukcji

CZ Překlad původního návodu k používání

SK Preklad pôvodného návodu na použitie

SE Översättning från de ursprungliga instruktionerna

NO Oversettelse av den originale bruksanvisningen

SGC-8000N
SGC-11000N
SGC-11000N-T
SGC-13000N
SGC-13000N-T

PLATE COMPACTOR

GB

Manufactured under license by:
MATRIX GmbH · Postauer Straße 26 · D-84109 Wörth/Isar · www.matrix-direct.net
Stanley® is a registered trademark of The Stanley Works or its affiliates and is used under license.

D

Hergestellt unter Lizenz durch:
MATRIX GmbH · Postauer Straße 26 · D-84109 Wörth/Isar · www.matrix-direct.net
Stanley® ist eine eingetragene Marke der The Stanley Works oder ihren Partnern und wird unter Lizenz verwendet.

PL

Wyprodukowane na licencji przez:
Stanley jest zarejestrowanym znakiem towarowym Stanley Works lub jego oddziałów i jest używany na podstawie licencji.

CZ

Vyrobeno na základě licence:
MATRIX GmbH • Postauer Strasse 26 • D-84109 Wörth / Isar • www.matrix-direct.net
Stanley® je registrovaná ochranná známka společnosti The Stanley Works nebo jejích poboček a používá se na základě licence.

SK

Vyrobené na základe licencie:
MATRIX GmbH • Postauer Strasse 26 • D-84109 Wörth / Isar • www.matrix-direct.net
Stanley® je registrovaná ochranná známka spoločnosti The Stanley Works alebo jej pobočiek a používa sa na základe licencie.

SE

Tillverkad på licens av:
MATRIX GmbH • Postauer Straße 26 • D-84109 Wörth/Isar • www.matrix-direct.net
Stanley® är ett registrerat varumärke som ägs av The Stanley Works eller dess dotterbolag och används under licens.

NO

Produsert under lisens av:
MATRIX GmbH • Postauer Straße 26 • D-84109 Wörth/Isar • www.matrix-direct.net
Stanley® er et registrert varemerke for The Stanley Works eller dennes tilknyttede selskaper, og brukes under lisens.

INTRODUCTION

Your new Vibratory Plate Compactor will more than satisfy your expectations. It has been manufactured under stringent quality standards to meet superior performance criteria. You will find it easy and safe to operate, and with proper care, it will give you many years of dependable service.

Carefully read through this entire operator's manual before using your new Vibratory Plate Compactor. Take special care to heed the cautions and warnings

The commitment to quality has been designed into details: reinforced self-cleaning base plate, engine oil drain hose, closed V-belt guard, self-adjusting centrifugal clutch and folding handle. A range of useful accessories enables use in all kinds of applications.

The Plate Compactor applies energy to the loose soil or other materials to increase its density and load bearing capacity, mainly used for small repair and maintenance work. The loose soil or particles are moved or rearranged in a particular manner close to each other to avoid any trapped air or voids. It increases the load bearing capacity, decreases water seepage, prevents soil settlement, reduces swelling, contraction of the soil and prevents frost damage. It is ideal for compaction of granular soils, sands, gravel, crushed aggregate and mixed soils.

Specifications

SGC-8000N (29640)

Plate Size	495 X 380 mm
Centrifugal Force	8200 N
Exciter Speed	5900 rpm
Travel Speed	25m/min
Engine	87 cc
Operation Weight	51.5 kg
Drive engine design:	
Single-cylinder forced air-cooled 4-stroke OHV	
Fuel type:	Normal unleaded petrol
Tank capacity:	1.6 l
Engine oil:	0.6 l (15W40/<0 °C: 5W30)
spark plug:	F7RTC
electrode spacing:	0.7-0.9mm
engine power:	2,1kW
Vibration level :	15.3m/s^2 ,K=1,5m/s^2
sound power level :	100.4dB(A) ,K= 2,47dB(A)
sound pressure level :	80.4dB(A), K= 2,47dB(A)

SGC-11000N/SGC-11000N-T (29642)

Plate Size	515 X 390 mm
Centrifugal Force	11000 N
Exciter Speed	5500 rpm
Travel Speed	25m/min
Engine	196 cc
Operation Weight	59 kg / 65 kg
Drive engine design:	
Single-cylinder forced air-cooled 4-stroke OHV	
Fuel type:	Normal unleaded petrol
Tank capacity:	3.6 l
Engine oil:	0.6 l (15W40/<0 °C: 5W30)
spark plug:	F7RTC
electrode spacing:	0.7-0.9mm
engine power:	4,0 kW
Vibration level :	14.5m/s^2 ,K=1,5m/s^2
sound power level :	100.6dB(A) ,K= 2,47dB(A)
sound pressure level :	80.6dB(A), K= 2,47dB(A)

SGC-13000N/SGC-13000N-T (29655)

Plate Size	520x445 mm
Centrifugal Force	13000 N
Exciter Speed	5500 rpm
Travel Speed	15m/min
Engine	196 cc
Operation Weight	79,5 kg / 84 kg
Drive engine design:	
Single-cylinder forced air-cooled 4-stroke OHV	
Fuel type:	Normal unleaded petrol
Tank capacity:	3.6 l
Engine oil:	0.6 l (15W40/<0 oC: 5W30)
spark plug:	F7RTC
electrode spacing:	0.7-0.9mm
engine power:	4,8 kW
Vibration level :	15.8m/s^2 ,K=1,5m/s^2
sound power level :	100.3dB(A) ,K= 2,47dB(A)
sound pressure level :	80.3dB(A), K= 2,47dB(A)

SYMBOLS

The rating plate on your machine may show symbols. These represent important information about the product or instructions on its use.

Read these instructions for use carefully.

Wear eye protection.
Wear hearing protection.

Wear protective gloves.

Wear safety footwear.

It is forbidden to remove or tamper with the protection devices and safety devices.

Keep away from rotating parts.

Do not touch parts which are hot from operation. Serious burns may result.

Do not smoke or have open flames. Use extreme caution when storing, handling and using fuels, as they are highly volatile and explosive in vapor state.

Keep children and bystanders off and away.

SAFETY
General Safety Rules

Understand your Machine

Read and understand the operator's manual and labels affixed to the machine. Learn its application and limitations as well as the specific potential hazards peculiar to it. Be thoroughly familiar with the controls and their proper operation. Know how to stop the machine and disengage the controls quickly. Make sure to read and understand all the instructions and safety precautions as outlined in the Engine Manual, packed separately with your unit. Do not attempt to operate the machine until you fully understand how to properly operate and maintain the Engine and how to avoid accidental injuries and/or property damage.

Work area

Never start or run the engine inside a closed area. The exhaust fumes are dangerous, containing carbon monoxide, an odorless and deadly gas. Operate this unit only in a well ventilated outdoor area.

Never operate the machine without good visibility or light.

Personal safety

Do not operate the machine while under the influence of drugs, alcohol, or any medication that could affect your ability to use it properly. Dress properly. Wear heavy long pants, boots and gloves. Do not wear loose clothing, short pants, jewelry of any kind. Secure long hair so it is above shoulder level. Keep your hair, clothing and gloves away from moving parts. Loose clothes, jewelry or long hair can be caught in moving parts.

Check your machine before starting it. Keep guards in place and in working order. Make sure all nuts, bolts, etc. are securely tightened.

Never operate the machine when it is in need of repair or is in poor mechanical condition. Replace damaged, missing or failed parts before using it. Check for fuel leaks. Keep the machine in safe working condition Do not use the machine if the engine's switch does not turn it on or off. Any gasoline powered machine that can not be controlled with the engine switch is dangerous and must be replaced.

Form a habit of checking to see that keys and adjusting wrenches are removed from machine area before starting it. A wrench or a key that is left attached to a rotating part of the machine may result in personal injury.

Stay alert, watch what you are doing and use common sense when operating the machine.

Do not overreach. Do not operate the machine while barefoot or when wearing sandals or similar lightweight footwear. Wear protective footwear that will protect your feet and improve your footing on slippery surfaces.

Keep proper footing and balance at all times. This enables better control of the machine in unexpected situations.

Avoid accidental starting. Be sure the engine's switch is off before transporting the machine or performing any maintenance or service on the unit. Transporting or performing maintenance or service on a machine with its switch on invites accidents.

Fuel safety

Fuel is highly flammable, and its vapors can explode if ignited. Take precautions when using to reduce the chance of serious personal injury. When refilling or draining the fuel tank, use an approved fuel storage container while in a clean, well-ventilated outdoor area. Do not smoke, or allow sparks, open flames or other sources of ignition near the area while adding fuel or operating the unit. Never fill fuel tank indoors.

Keep grounded conductive objects, such as tools, away from exposed, live electrical parts and connections to avoid sparking or arcing. These events could ignite fumes or vapors. Always stop the engine and allow it to cool before filling the fuel tank. Never remove the cap of the fuel tank or add fuel while the engine is running or when the engine is hot. Do not operate the machine with known leaks in the fuel system.

Loose the fuel tank cap slowly to relieve any pressure in the tank.

Never overfill fuel tank (there should be no fuel above the upper limit mark).

Replace all fuel tank and container caps securely and wipe up spilled fuel. Never operate the unit without the fuel cap securely in place.

Replace all fuel tank and container caps securely and wipe up spilled fuel. Never operate the unit without the fuel cap securely in place.

Avoid creating a source of ignition for spilled fuel. If fuel is spilled, do not attempt to start the engine but move the machine away from the area of spillage and avoid creating any source of ignition until fuel vapors have dissipated.

Store fuel in containers specifically designed and approved for this purpose.

Store fuel in a cool, well-ventilated area, safely away from sparks, open flames or other sources of ignition.

Never store fuel or machine with fuel in the tank inside a building where fumes may reach an spark, open flame, or any other source of ignition, such as a water heater, furnace, clothes dryer and the like. Allow the engine to cool before storing in any enclosure.

Machine use and care

Never pick up or carry a machine while the engine is running.

Do not force the machine. Use the correct machine for your application. The correct machine will do the job better and safer at the rate for which it was designed.

Do not change the engine governor settings or over-speed the engine. The governor controls the maximum safe operating speed of the engine.

Do not run the engine at a high speed when you are not pounding.

Do not put hands or feet near rotating parts.

Avoid contact with hot fuel, oil, exhaust fumes and hot surfaces. Do not touch the engine or muffler. These parts get extremely hot from operation. They remain hot for a short time after you turn off the unit. Allow the engine to cool before doing maintenance or making adjustments.

If the machine should start to make an unusual GB noise or vibration, immediately shut off the engine, disconnect the spark plug wire, and check for the cause. Unusual noise or vibration is generally warning of trouble.

Use only attachments and accessories approved by the manufacturer. Failure to do so can result in personal injury.

Maintain the machine. Check for misalignment or binding of moving parts, breakage of parts and any other condition that may affect the machine's operation. If damaged, have the machine repaired before use. Many accidents are caused by poorly maintained equipment.

Keep the engine and muffler free of grass, leaves, excessive grease or carbon build up to reduce the chance of a fire hazard.

Never douse or squirt the unit with water or any other liquid. Keep handles dry, clean and free from debris. Clean after each use.

Observe proper disposal laws and regulations for gas, oil, etc. to protect the environment.

Store idle machine out of the reach of children and do not allow persons unfamiliar with the machine or these instructions to operate it. Machine is dangerous in the hands of untrained users.

Service

Before cleaning, repair, inspecting, or adjusting, shut off the engine and make certain all moving parts have stopped. Always make sure the engine's switch is in its "OFF" position. Disconnect the spark plug wire, and keep the wire away from the plug to prevent accidental starting.

Have your machine serviced by a qualified repair personnel using only identical replacement parts. This will ensure that the safety of the machine maintained.

Specific Safety Rules

To avoid injury, keep hands, fingers and feet away from the base plate. Grip the handle of the plate compactor firmly with both hands. If both hands are holding the handle and your feet are clear of the compactor base, your hands, fingers and feet can not be injured by the compactor base.

Always operate the machine from behind, never pass or stand in front of the machine when the engine is running.

Never place tools or any other item under the plate compactor.

If the unit strikes a foreign object, stop the

engine, disconnect the spark plug, thoroughly inspect the machine for any damage, and repair the damage before restarting and operating the machine.

Do not overload the machine capacity by compacting too deep in a single pass or at too fast a rate.

Never operate the unit at high transport speeds on hard or slippery surfaces.

Exercise extreme caution when operating on or crossing gravel drives, walks, or roads. Stay alert for hidden hazards or traffic. Do not carry passengers.

Never leave the operating position and leave the plate compactor unattended when the engine is running.

Always stop the engine when compacting is delayed or when walking from one location to another.

Stay away from the edged of ditches and avoid actions that may cause the plate compactor to topple over.

Always ascend slopes carefully, in a direct path and in reverse to present the plate compactor from toppling over onto the operator.

Always park the unit on a firm and level surface and shut the tool off.

To reduce exposure to vibration, limit the hours of operation and take periodic breaks to minimize repetition and rest your hand. Reduce the speed and force in which you do the repetitive movement. Try to fill each day with jobs where operating hand-held power equipment is not required.

CONTENTS SUPPLIED

The plate compactor comes partially assembled and is shipped in carefully packed carton. After all the parts have been removed from the carton, you should have:

Basic Models

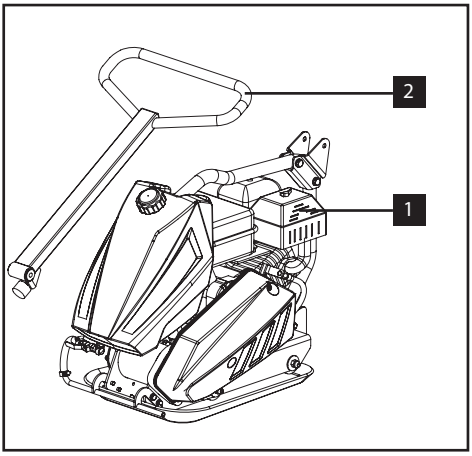

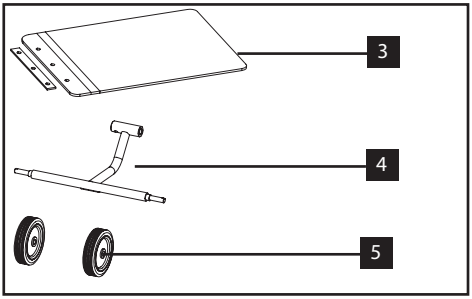

1. Plate Compactor Chassis with Engine and Transmission
2. Handle
3. Paving Pad
4. Foldings Wheels Bracket
5. Wheels

ASSEMBLY

Following the assembly directions below, you will assemble the plate compactor in a few minutes.

Handle

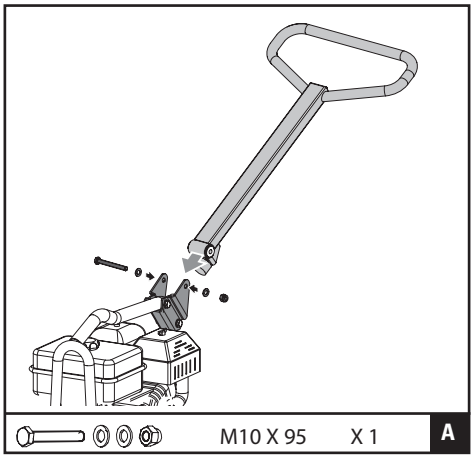

Mount the handle to the chassis with the M10X95 bolt, washers and nut.

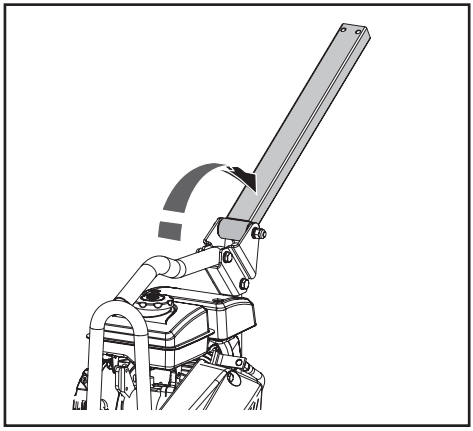

1. Turn over the lower handle.

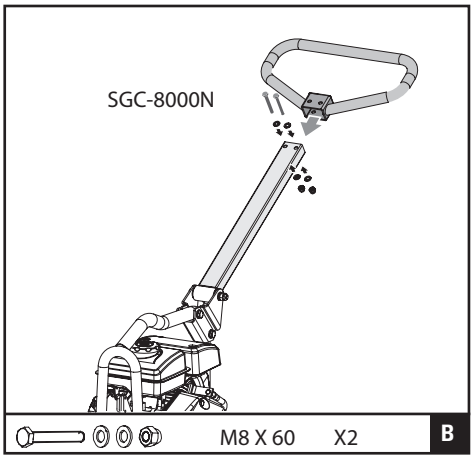

2. Mount the upper handle to the lower handle with 2 M8X60 bolts, washers and nuts.

Throttle Control

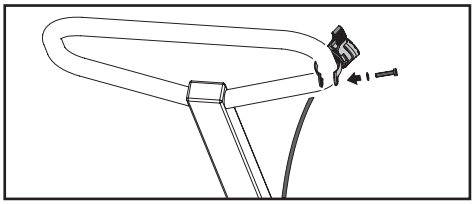

Fix the throttle control to the upper handle as shown.

Folding Wheels Kit

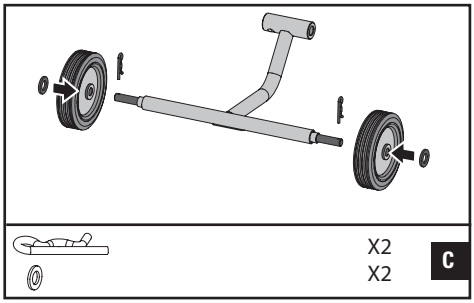

1. Slide the wheels over the stub axles. Secure with hairpin retainers and flat washers.

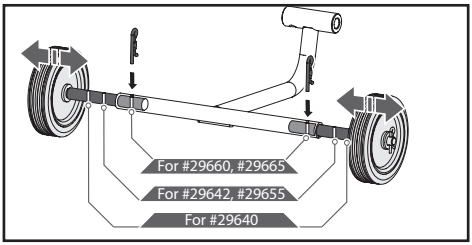

2. Three holes on the stub axle allow to adjust the distance between the wheels, pull out the pin first, adjust the wheels to the suitable distance, then tighten with the pin.

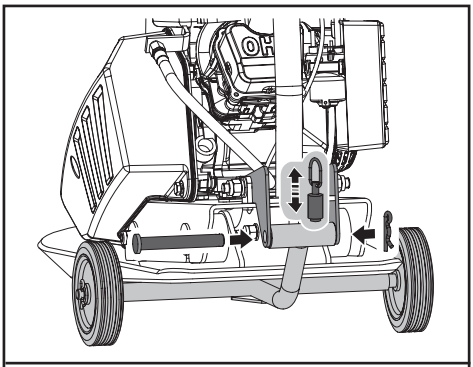

	Ø14 X 100	X1	C
		X1	

3. Pull up the spring bolt and put the upper pipe of the wheels bracket into the mounting bracket. Align two ends of the pipe with the holes. Slide the bolt in and secure with the clips.

Paving Pad Kit

The transparent rubber Paving Pad allows to compact concrete paving slabs, stones, bricks and blocks silently and gently.

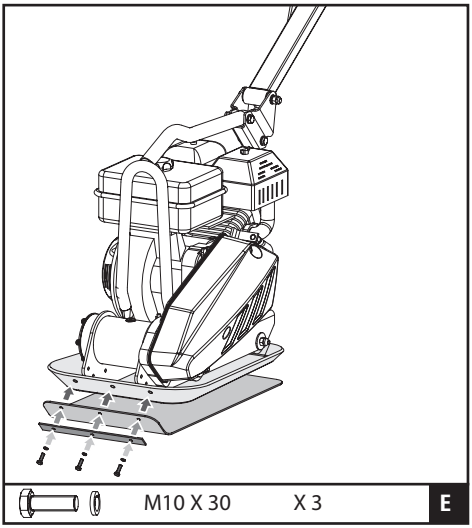

	M10 X 30	X 3	E

Attach the Paving Pad onto the Base Plate as shown. Align the holes in the Base Plate, Paving Pad and Clamp Plates, and secure it with 3 bolts M10x30 and lock washers. (Only 2 bolts and lock washers for #29640.)

Engine Oil

OIL HAS BEEN DRAINED FOR SHIPPING.

Failure to fill engine sump with oil before starting engine will result in permanent damage and void engine warranty.

Add oil according to **Engine Manual** packed separately with your tiller.

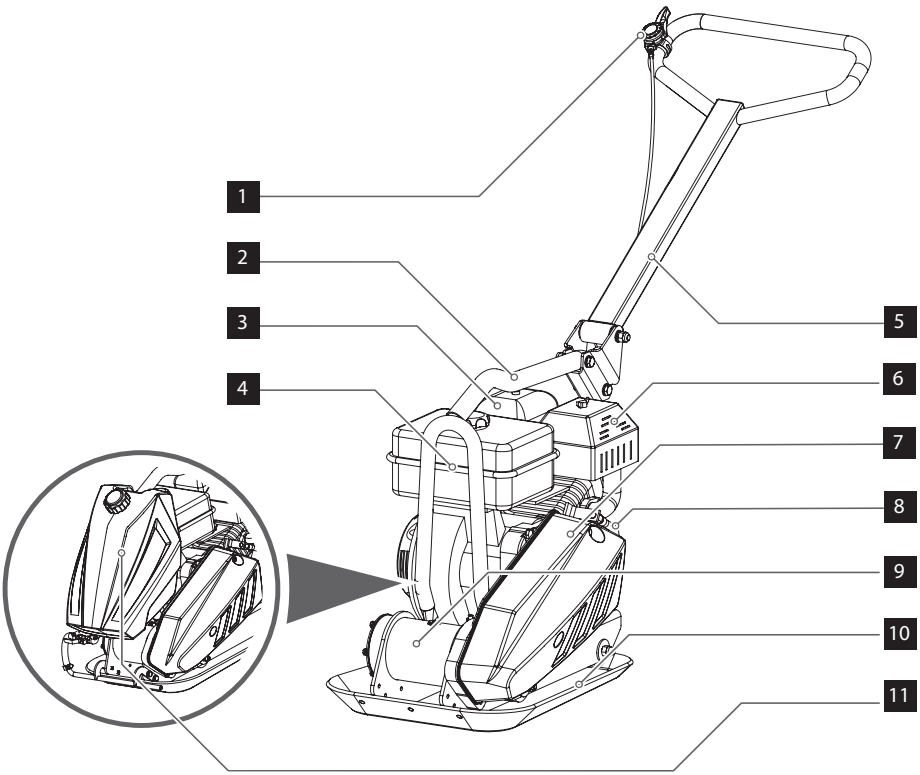

Part list

1. Throttle Control
2. Lift Handle
3. Air Cleaner
4. Fuel Tank
5. Handle
6. Muffler
7. Belt Guard
8. Oil Drain Hose
9. Exciter
10. Base Plate
11. Optional water sprinkler kit

KNOW YOUR MACHINE

Features and Controls

Fuel Valve Control

The fuel valve opens and closes the passage between the fuel tank and the carburetor. The fuel valve lever must be in the ON position for the engine to run. When the engine is not in use, leave the fuel valve lever in the OFF position to prevent carburetor flooding and to reduce the possibility of fuel leakage.

Throttle Control

The throttle lever controls engine speed. Moving the throttle lever makes the engine run faster or slower.

Engine Switch

The engine switch enables and disables the ignition system. The engine switch must be in the ON position for the engine to run. Turning the engine switch to the OFF position stops the engine.

Choke Lever

The choke lever opens and closes the choke valve in the carburetor. The closed position enriches the fuel mixture for starting a cold engine. The open position provides the correct fuel mixture for operation after starting, and for restarting a warm engine. Some engine applications use a remotely-mounted choke control rather than the engine-mounted choke lever.

Recoil Starter Grip

Pulling the starter grip operates the recoil starter to crank the engine.

Oil Drain Hose

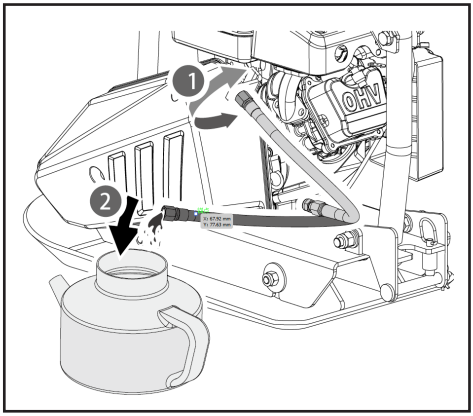

Running the engine with dirty oil can cause premature engine wear and failure. Changing oil regularly is extremely important. The flexible oil drain hose is equipped to drain oil into appropriate receptacle.

Choke Lever

Running the engine with dirty oil can cause premature engine wear and failure. Changing oil regularly is extremely important. The flexible oil drain hose is equipped to drain oil into appropriate receptacle.

Exciter

An eccentric weight mounted on the exciter shaft contained within exciter housing is driven at high speed by a clutch and belt drive system. This high speed shaft revolution causes the rapid lifting and downward ramming motion of the machine as well as imparting a forward motion.

Compactor Operation

Adding fuel

Fill the fuel tank as instructed in the separate Engine Manual packed with the Plate Compactor.

More detailed description of the engine operation and all related precautions and procedures can be found in the Engine Manual packed separately with the unit.

Starting Engine

1. Move the fuel valve lever to the ON position.
2. To start a cold engine, move the choke to the CLOSE position.
To restart a warm engine, leave the choke lever in the OPEN position.
3. Move the throttle lever away from the SLOW position, about 1/3 of the way toward the FAST position.
4. Turn the engine switch to the ON position.
5. Operate the starter

Operating

Do not operate plate on concrete or on extremely hard, dry, compacted surfaces. The plate will jump rather than vibrate and could damage both plate and engine.

1. After engine warms up, pull throttle lever to accelerate engine speed. Plate will begin vibrating and move forward.

2. The plate compactor is designed to run at an engine speed (engine take off shaft) of 3600 rpm (Normally considered full throttle). Running the engine at lower rpm's will result in a decrease of compaction force and lower travel speed. It will create excessive "out-of-synch" vibrations resulting in poor compaction, maneuverability, excessive wear to the machine, and discomfort to the operator.

3. In operation, guide the machine, but let GB the compactor do the work. Bearing down on the handle is unnecessary and causes shock absorber wear.

4. On level surfaces the compactor moves forward rapidly. On uneven surfaces or inclines, light forward pressure on handle may be required to assist the compactor in moving forward.

5. The number of passes required to reach a desired compaction level will depend on the type and moisture content of soil. Maximum soil compaction has been reached when excessive kickback is noticed.

When using a compactor on asphalt, Water Sprinkler Kit is required to help prevent the bottom plate from adhering to the hot asphalt surface.

When using plate on paving stones, attach a pad to the bottom of the plate to prevent chipping or grinding surface of the stones. A special urethane pad designed for this purpose is available as an optional accessory.

While a certain amount of moisture in the soil is necessary, excessive moisture may cause soil particles to stick together and prevent good compaction. If soil is extremely wet, allow it to dry somewhat before compacting.

If soil is so dry as to create dust clouds while operating plate, some moisture should be added to the ground material to improve compacting. This will also reduce service to the air filter.

Stopping Engine

To stop the engine in an emergency, simply turn the engine switch to the OFF position. Under normal conditions, use the following procedure.

1. Move the throttle lever to the SLOW position.
2. Let engine idle for one or two minutes.
3. Turn the engine switch to the OFF position.
4. Turn the fuel valve lever to the OFF position.

Do not move choke control to CLOSE to stop engine. Backfire or engine damage may occur.

Idle Speed

Set throttle control lever to its "low" position to reduce stress on the engine when compacting is not being performed. Lowering the engine speed to idle the engine will help extend the life of the engine, as well as conserve fuel and reduce the noise level of the machine.

MAINTENANCE

Maintaining your compactor will insure long life to the machine and its components.

Preventive Maintenance

1. Turn off engine. Engine must be cool.
2. Keep the engine's throttle lever in its SLOW position, and remove spark plug wire from spark plug and secure.
3. Inspect the general condition of the plate compactor. Check for loose screws, misalignment or binding of moving parts, cracked or broken parts, and any other condition that may affect its safe operation.
4. Remove all debris from the plate compactor with a soft brush, vacuum, or compressed air. Then use a premium quality lightweight machine oil to lubricate all moving parts.
5. Clean the bottom of the compactor base as soon as it begins to pick up soil being compacted. The unit can not do a good job if the bottom surface is not smooth and clean.
6. Replace spark plug wire.

Never use a "pressure washer" to clean your plate compactor. Water can penetrate tight areas of the unit and cause damage to spindles, pulleys, bearings, or the engine. The use of pressure washers will result in shortened life and reduce serviceability.

Checking V-Belt(s)

To ensure optimum power transmission from the engine to the eccentric shaft, the V-belt(s) must be in good condition and operate under proper tension.

1. Turn off engine. Engine must be cool.
2. Remove the belt guard to access the V-belt(s).
3. Check the condition of the V-belt(s). If any V-belt is cracked, frayed, or glazed, it should be replaced as soon as convenient.
4. Check the V-belt tension by squeezing them in the center. The normal deflection on each side should be 9mm (3/8" to 13mm (1/2" with moderate pressure from your thumb or finger.

On new machines or after installing a new belt, check belt tension after first 20 hours of operation. Check and adjust belt every 50 hours thereafter.

Tensioning V-Belt

Proper belt tension is critical to good performance.
Proper adjustment will assure long belt life.
Too much or too little belt tension will cause premature belt failure.

Compactor with optional water sprinkler kit

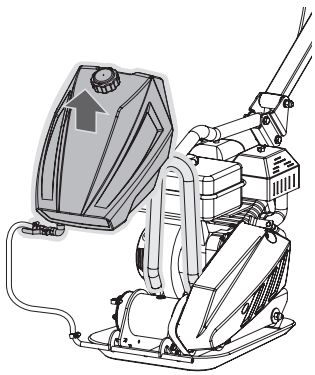

1. If the plate compactor you bought is with water tank, please pull the water tank up from the chassis as shown.

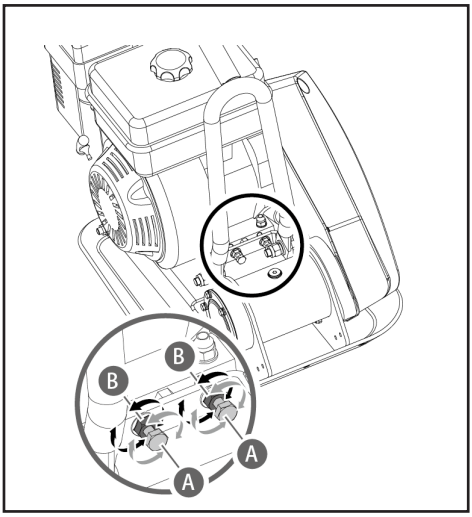

2. Loosen the jam nuts B, leaving enough space between the nut and bracket.

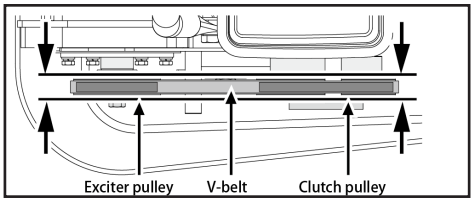

3. Push engine toward the back of the plate by turning the adjustment bolts A to remove any slack in V-belt(s).

When adjusting the belt(s), make sure that the clutch pulley is in alignment with exciter pulley.

4. When the V-belt tension is correct, tighten the jam nuts B against the bracket.

5. Tighten the engine mount bolts.

6. Replace the belt guard.

If the adjustment bolts have no more adjustment left, the belt(s) may have to be replaced.

Replacing V-Belt(s)

Both V-belts should be replaced at the same time because they will wear evenly through normal use. Work on one belt at a time.

1. Loose 4 engine mount bolts (do not remove) only enough to move the engine forward.

2. Loosen the jam nuts B and bolts A shown in above figure.

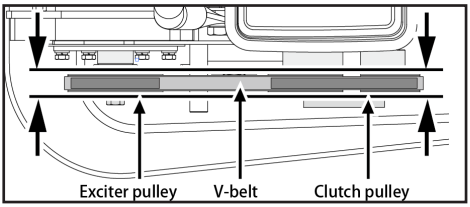

3. Slide the engine toward the front of plate and slip the old V-belt(s) off of the wheel pulley and install the new V-belt(s) in their place.

4. Position the V-belt(s) over the engine pulley.

5. Move the engine back.

When adjusting the belt(s), make sure that the clutch pulley is in alignment with exciter pulley.

6. When the V-belt tension is correct, tighten the jam nuts B and the engine mount bolts.

7. Replace the belt guard.

When removing or installing the drive belt(s), be careful not to get your fingers caught between the belt and pulley.

1. Let exciter cool before changing exciter oil.

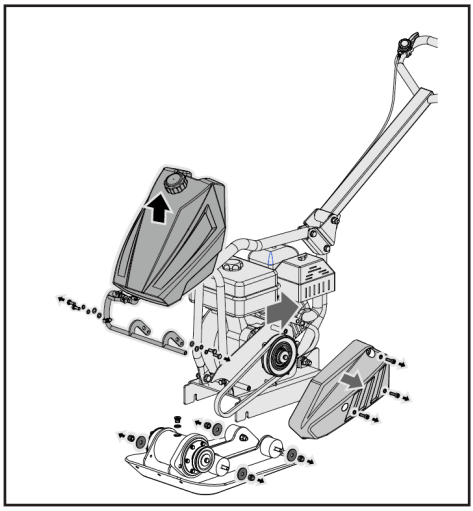

2. Remove the belt guard and V-belt.
3. Remove the bolts that hold the deck to the housing.
4. Lift entire deck with engine from housing.

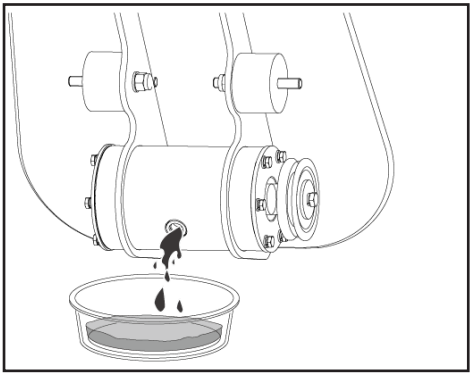

5. Remove pipe plug from top of exciter housing. Tilt housing upside down so oil drains from exciter. Examine oil for metal chips as a precaution to future problems.

6. Return plate housing to the upright position.

29640	29642	29655	29660	29665
60ml	80ml	100ml	130ml	130ml

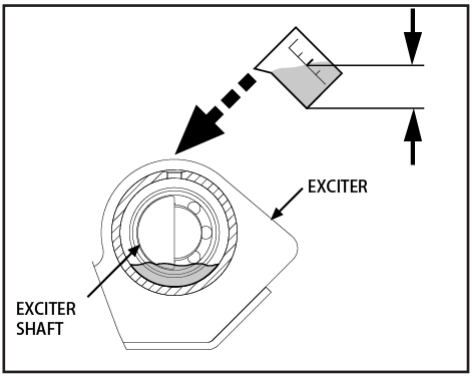

7. Fill the exciter housing with exciter oil.

Do not overfill - overfilling can result in excessive temperatures in the exciter.

8. Apply pipe sealant to pipe plug and reinstall into top of exciter housing.
9. Reinstall deck, V-belt(s) and belt guard.

STORAGE

If the plate compactor will not be used for a period longer than 30 days, following the steps below to prepare your unit for storage.

1. Drain the fuel tank completely. Stored fuel containing ethanol or MTBE can start to go stale in 30 days. Stale fuel has high gum content and can clog the carburetor and restrict fuel flow.

2. Start the engine and allow it to run until it stops. This ensures no fuel is left in the carburetor. Run the engine until it stops. This helps prevent deposits from forming inside the carburetor and possible engine damage.

3. While the engine is still warm, drain the oil from the engine. Refill with fresh oil of the grade recommended in the Engine Manual.

4. Allow the engine to cool. Remove the spark plug and put 60 ml of SAE-30 of high quality motor oil into the cylinder. Pull the starter rope slowly to distribute the oil. Replace the spark plug.

Remove the spark plug and drain all of the oil from the cylinder before attempting to start the unit after storage.

5. Use clean cloths to clean off the outside of the compactor and to keep the air vents free of obstructions.

Do not use strong detergents or petroleum based cleaners when cleaning plastic parts. Chemicals can damage plastics.

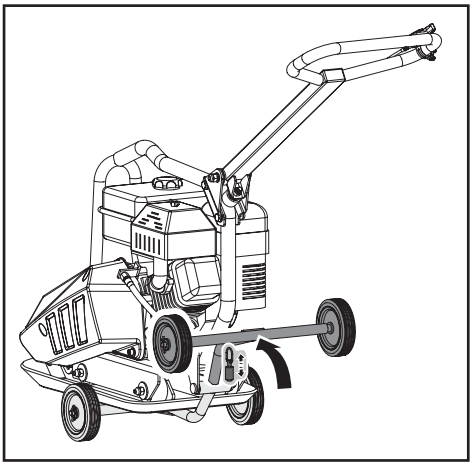

5. Pull up the spring bolt and fold up the wheels bracket.

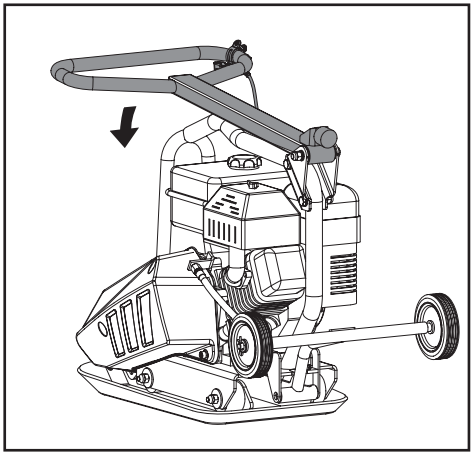

6. Carefully fold the handle down. Do not allow control cables to become pinched or bent.

7. Store your plate compactor in upright position in a clean, dry building that has good ventilation.

LIFTING/TRANSPORTING

See technical data for the weight of the machine.

To avoid burns or fire hazards, let engine cool before lifting / transporting machine or storing indoors.

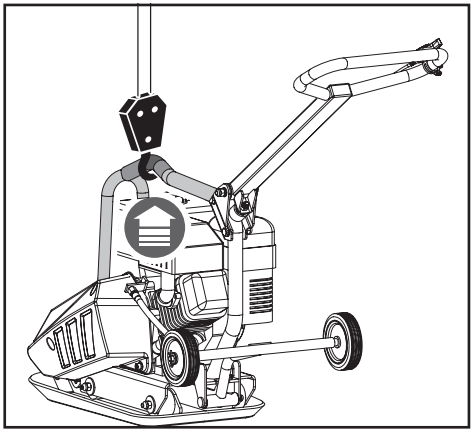

The unit must be transported in the upright position to prevent fuel from spilling. Do not lay machine on its side or top.

Secure or tie down unit using the lifting handle to prevent machine from sliding or tipping over.

Machine may fall and cause damage or injury if lifted incorrectly. Lift using handles at base of plate.

ENVIRONMENTAL

Recycle unwanted materials instead of disposing of them as waste. All tools, hoses and packaging should be resorted, taken to the local recycling center and disposed of in an environmentally safe way.

TROUBLESHOOTING

PROBLEMS	CAUSES	Remedy
Engine fails to start.	1. Spark plug wire disconnected. 2. Out of fuel or stale fuel. 3. Throttle control lever not in correct starting position. 4. Choke not in ON Position. 5. Blocked fuel line. 6. Fouled spark plug. 7. Engine flooding.	1. Attach spark plug wire securely to spark plug. 2. Fill with clean, fresh gasoline. 3. Move throttle control lever to start position. 4. Throttle must be positioned at choke for a cold start. 5. Clean the fuel line. 6. Clean, adjust gap, or replace. 7. Wait a few minutes to restart, but do not prime.
Engine runs erratically.	1. Spark plug wire loose. 2. Unit running on CHOKE. 3. Blocked fuel line or stale fuel. 4. Vent plugged. 5. Water or dirt in fuel system. 6. Dirty air cleaner.	1. Connect and tighten spark plug wire. 2. Move choke lever to OFF. 3. Clean fuel line. Fill tank with clean, fresh gasoline. 4. Clear vent. 5. Drain fuel tank. Refill with fresh fuel. 6. Clean or replace air cleaner.
Engine overheats.	1. Engine oil level low. 2. Dirty air cleaner. 3. Air flow restricted	1. Fill crankcase with proper oil. 2. Clean air cleaner. 3. Remove blower housing and clean.
Engine will not stop when throttle control is positioned at stop, or engine speed does not increase properly when throttle control is adjusted.	Debris interfering with throttle linkage.	Clean dirt and debris.
Compactor is difficult to control when pounding (machine jumps or lurches forward)	Too high engine speed on hard ground.	Set the throttle lever at lower speed.

EINFÜHRUNG

Ihre neue Rüttelplatte wird Ihre Erwartungen mehr als erfüllen. Sie wurde unter strengen Qualitätsstandards hergestellt, um höchste Leistungskriterien zu erfüllen. Sie ist einfach und sicher zu bedienen und mit der richtigen Pflege wird sie Ihnen viele Jahre zuverlässige Dienste leisten.

Lesen Sie die gesamte Bedienungsanleitung sorgfältig durch, bevor Sie Ihre neue Rüttelplatte in Betrieb nehmen.
Achten Sie besonders auf die Vorsichtsmaßnahmen und Warnungen.

Der besondere Qualitätsanspruch wurde bis ins Detail verfolgt: verstärkte, selbstreinigende Grundplatte, Motoröl-Ablassschlauch, geschlossener Keilriemenschutz, selbstjustierende Fliehkraftkupplung und klappbarer Handgriff. Nützliches Zubehör ermöglicht verschiedenste Anwendungsarten.

Die Rüttelplatte presst lockeren Boden oder andere Materialien zusammen, um deren Dichte und Tragfähigkeit zu erhöhen. Sie ist vor allem für kleine Reparatur- und Wartungsarbeiten geeignet. Der lockere Boden wird verdichtet und die Partikel eng aneinander gepresst, um den Einschluss von Luft oder Hohlräumen zu vermeiden. Sie erhöht die Tragfähigkeit, verringert die Wasserdurchlässigkeit, verhindert Bodensetzung, reduziert Wölbungen und Bodenkontraktionen und verhindert Frostschäden. Sie ist ideal für die Verdichtung von körnigen Böden, Sand, Kies, Schotter und Mischböden.

Spezifikationen

SGC-8000N (29640)

Plattengröße	495 X 380 mm
Zentrifugalkraft	8200 N
Erregergeschwindigkeit	5900 min^{-1}
Geschwindigkeit	25 m/min.
Motor	87 cc
Betriebsgewicht	51.5 kg
Antriebsmotor:	Einzylinder-4-Takter, luftgekühlt, OHV
Kraftstoffart:	Unverbleites Normal- oder Superbenzin
Tankkapazität:	1,6 l
Motoröl:	0,6 l (15W40/<0°C: 5W30)
Zündkerze:	F7RTC
Polarität-Abstand:	0.7-0.9mm
Motor-Leistung :	2,1kW
Vibration:	15.3m/s^2 ,K=1,5m/s^2
Schallleistungspegel L_{WA}:	100.4dB(A) ,K= 2,47dB(A)
Schalldruckpegel L_{pA}:	80.4dB(A), K= 2,47dB(A)

SGC-11000N/SGC-11000N-T (29642)

Plattengröße	515 X 390 mm
Zentrifugalkraft	11000 N
Erregergeschwindigkeit	5500 min^{-1}
Geschwindigkeit	25 m/min.
Motor	196 ccm
Betriebsgewicht	59 kg/ 65 kg
Antriebsmotor:	Einzylinder-4-Takter, luftgekühlt, OHV
Kraftstoffart:	Unverbleites Normal- oder Superbenzin
Tankkapazität:	3,6 l
Motoröl:	0,6 l (15W40/<0°C: 5W30)
Zündkerze:	F7RTC
Polarität-Abstand:	0.7-0.9mm
Motor-Leistung :	4,0kW
Vibration:	14.5m/s^2 ,K=1,5m/s^2
Schallleistungspegel L_{WA}:	100.6dB(A) ,K= 2,47dB(A)
Schalldruckpegel L_{pA}:	80.6dB(A), K= 2,47dB(A)

SGC-13000N/SGC-13000N-T (29655)

Plattengröße	520 x 445 mm
Zentrifugalkraft	13000 N
Erregergeschwindigkeit	5500 min^{-1}
Geschwindigkeit	15 m/min.
Motor	196 ccm
Betriebsgewicht	79,5 kg / 84 kg
Antriebsmotor:	Einzylinder-4-Takter, luftgekühlt, OHV
Kraftstoffart:	Unverbleites Normal- oder Superbenzin
Tankkapazität:	3,6 l
Motoröl:	0,6 l (15W40/<0°C: 5W30)

Zündkerze:	F7RTC
Polarität-Abstand:	0.7-0.9mm
Motor-Leistung :	4,8kW
Vibration:	15.8m/s^2 ,K=1,5m/s^2
Schallleistungspegel L_{WA}:	100.3dB(A) ,K= 2,47dB(A)
Schalldruckpegel L_{pA}:	80.3dB(A), K= 2,47dB(A)

SYMBOLE

Auf dem Typenschild Ihres Geräts befinden sich Symbole. Das sind wichtige Informationen über das Gerät und seine Verwendung!

Bitte lesen Sie diese Anweisungen sorgfältig durch.

Tragen Sie eine Schutzbrille. Tragen Sie einen Gehörschutz.

Tragen Sie Schutzkleidung.

Tragen Sie Sicherheitsschuhe.

Es ist verboten, die Schutz- und Sicherheitsvorrichtungen zu entfernen oder zu manipulieren.

Halten Sie sich von rotierenden Teilen fern.

Berühren Sie keine Teile, die nach dem Betrieb noch heiß sind. Es könnte zu schweren Verbrennungen kommen.

Rauchen nicht und halten Sie offenes Feuer fern. Seien Sie besonders vorsichtig bei der Lagerung, Handhabung und Verwendung von Kraftstoffen, da diese in dampfförmigem Zustand sehr flüchtig und explosiv sind.

Halten Sie Kinder und andere Personen fern.

SICHERHEIT
Allgemeine Sicherheitsmaßnahmen

Machen Sie sich mit der Maschine vertraut.

Lesen Sie die Bedienungsanleitung aufmerksam durch. Beachten Sie die auf der Maschine angebrachten Hinweisschilder. Machen Sie sich mit ihrer Anwendung und ihren Grenzen sowie den spezifischen potenziellen Gefahren vertraut. Sie sollten die Bedienelemente und deren ordnungsgemäße Verwendung vollkommen beherrschen. Lernen Sie, wie Sie die Maschine schnell anhalten und auskuppeln können.
Lesen Sie sorgfältig sämtliche Anweisungen und Sicherheitsvorkehrungen, die im Maschinenhandbuch skizziert sind, das Sie mit Ihrem Gerät erhalten haben. Versuchen Sie nicht, die Maschine zu bedienen, bevor Sie sie voll und ganz beherrschen, wie sie korrekt betrieben und gewartet wird, und wie Sie Verletzungen und/oder Sachschäden vermeiden.

Arbeitsbereich

Starten Sie die Maschine niemals in einem geschlossenen Bereich. Die Abgase sind gefährlich. Sie enthalten Kohlenmonoxid, ein geruchloses und tödliches Gas. Verwenden Sie dieses Gerät nur in einem gut belüfteten Außenbereich.

Verwenden Sie die Maschine nur bei guter Sicht oder bei ausreichender künstlicher Beleuchtung.

Persönliche Sicherheit

Bedienen Sie die Maschine nicht unter Einfluss von Drogen, Alkohol oder Medikamenten, die Ihre Fähigkeit, Maschinen zu führen, beeinträchtigen könnten. Tragen Sie geeignete Kleidung. Tragen Sie schwere lange Hosen, Stiefel und Handschuhe.

Tragen Sie keine weite Kleidung, keine kurzen Hosen, keinerlei Schmuck. Sichern Sie lange Haare über Schulterhöhe. Halten Sie Haare, Kleidung und Handschuhe fern von sich bewegenden Teilen. Lockere Kleidung, Schmuck oder lange Haare können von sich bewegenden Teilen erfasst werden.

Überprüfen Sie die Maschine vor dem Starten. Sorgen Sie dafür, dass die Schutzvorrichtungen montiert und in Ordnung sind. Stellen Sie sicher, dass alle Muttern, Schrauben usw. fest angezogen sind.

Verwenden Sie das Gerät niemals, wenn es reparaturbedürftig ist oder sich in einem schlechten mechanischen Zustand befindet. Ersetzen Sie vor der Inbetriebnahme beschädigte, fehlende oder defekte Teile. Prüfen Sie die Dichtheit. Halten Sie das Gerät in einem sicheren Arbeitszustand. Verwenden Sie das Gerät nicht, wenn es sich nicht mit dem Schalter an- oder ausschalten lässt. Jedes benzinbetriebene Werkzeug, dessen Ein-/Aus-Schalter nicht funktioniert, ist gefährlich und muss repariert werden.

Machen Sie es sich zur Gewohnheit, zu überprüfen, ob alle Schrauben- und Stellschlüssel aus dem Maschinenbereich entfernt wurden, bevor Sie sie starten. Ein an einem rotierenden Teil vergessener Schlüssel kann zu Verletzungen führen.

Seien Sie stets aufmerksam, bei dem, was Sie tun, und benutzen Sie Ihren gesunden Menschenverstand beim Bedienen der Maschine.

Bitte überfordern Sie das Gerät nicht. Benutzen Sie die Maschine nicht barfuß oder in Sandalen oder ähnlich leichtem Schuhwerk. Tragen Sie Sicherheitsschuhe, die Ihre Füße schützen und Ihnen Halt auf rutschigem Untergrund geben.

Achten Sie immer auf einen festen Stand und ein gutes Gleichgewicht. So haben Sie in unerwarteten Situationen eine bessere Kontrolle über die Maschine.

Vermeiden Sie versehentliches Starten. Sorgen Sie dafür, dass der Motor ausgeschaltet ist, bevor Sie die Maschine transportieren bzw. Wartungs- oder Servicearbeiten am Gerät durchführen. Der Transport oder die Durchführung von Wartungsarbeiten oder Reparaturen an einer Maschine, die eingeschaltet ist, kann zu schweren Unfällen führen.

Sicherer Umgang mit Kraftstoff

Kraftstoff ist leicht entzündlich und seine Dämpfe können explodieren. Treffen Sie Vorsichtsmaßnahmen bei der Verwendung, um das Risiko schwerer Verletzungen zu vermindern. Verwenden Sie zum Auffüllen oder Entleeren des Tanks einen zugelassenen Kraftstoffbehälter in einem gut belüfteten Bereich. Rauchen Sie nicht und halten Sie sich fern von offenem Feuer und Funkenflug, wenn Sie Kraftstoff auffüllen oder die Maschine benutzen. Tanken Sie niemals in geschlossenen Räumen.

Halten Sie geerdete leitfähige Objekte, wie Werkzeuge fern von freiliegenden, stromführenden elektrischen Teilen und Anschlüssen, um Funkenbildung oder Lichtbogen zu vermeiden. Solche Ereignisse könnten Dämpfe entzünden. Stellen Sie den Motor immer ab, und lassen Sie ihn abkühlen, bevor Sie den Tank befüllen. Wenn der Motor läuft oder heiß ist, dürfen Sie niemals den Tankdeckel öffnen oder Kraftstoff nachfüllen. Betreiben Sie die Maschine nicht, wenn es Lecks im Kraftstoffsystem gibt.

Öffnen Sie den Tankdeckel langsam, um möglichen Druck aus dem Tank zu entlassen.

Überfüllen Sie den Benzintank niemals (der Kraftstoff darf die obere Markierung nicht überschreiten).

Verschließen Sie alle Tank- und Containerdeckel wieder, und wischen Sie verschütteten Kraftstoff auf. Starten Sie niemals das Gerät bei offenem Tankdeckel.

Vermeiden Sie es, verschütteten Kraftstoff zu entzünden. Wenn Kraftstoff verschüttet wurde, versuchen Sie nicht, den Motor zu starten. Schaffen Sie die Maschine aus dem Gefahrenbereich, und vermeiden Sie jegliche Entzündungsquelle, bis sich die Benzindämpfe verflüchtigt haben.

Bewahren Sie den Kraftstoff in Behältern auf, die für diesen Zweck entwickelt und zugelassen wurden.

Bewahren Sie Kraftstoff an einem kühlen, gut belüfteten Ort auf, in sicherer Entfernung von Funken, offenem Feuer und anderen Zündquellen.

Lagern Sie Kraftstoff oder eine Maschine mit Benzin im Tank nie im Inneren eines Gebäudes, wo die Dämpfe an Funken, offenes Feuer oder eine andere Zündquelle wie Heizgeräte, Ofen, Waschmaschinen o. Ä. gelangen können.
Lassen Sie den Motor abkühlen, bevor Sie das Gerät lagern.

Nutzung und Pflege der Maschine

Heben oder tragen Sie das Gerät niemals mit laufendem Motor.

Überlasten Sie die Maschine nicht. Verwenden Sie die für Ihre Arbeit geeignete Maschine. Die richtige Maschine funktioniert am besten und sichersten auf der Leistungsstufe, die für sie vorgesehen wurde.

Verändern Sie die Einstellung des Motordrehzahlreglers nicht und betreiben Sie den Motor nicht mit überhöhter Drehzahl. Der Drehzahlregler regelt die maximale zugelassene Betriebsdrehzahl des Motors.

Lassen Sie den Motor nicht hochtourig laufen, wenn Sie nicht verdichten.

Kommen Sie nicht mit Händen und Füßen in die Nähe beweglicher Teile.

Vermeiden Sie den Kontakt mit heißem Kraftstoff, Öl, Abgasen und heißen Oberflächen. Vermeiden Sie Berührungen mit dem Motor und dem Schalldämpfer. Diese Teile werden im Betrieb äußerst heiß. Nachdem Sie die Maschine ausgeschaltet haben, bleiben sie noch für eine kurze Zeit heiß. Lassen Sie den Motor abkühlen, bevor Sie Wartungsarbeiten oder Anpassungen vornehmen.

Wenn die Maschine ungewöhnliche Geräusche oder Vibrationen macht, sollten Sie sofort den Motor abstellen, den Zündkerzenstecker abziehen und nach der Ursache suchen. Ungewöhnliche Geräusche oder Vibrationen weisen normalerweise auf Probleme hin.

Verwenden Sie nur vom Hersteller zugelassenes Zubehör. Andernfalls kann es zu schweren Verletzungen kommen.

Warten Sie die Maschine. Prüfen Sie die Maschine auf schief sitzende oder blockierte bewegliche Teile, Beschädigungen und anderes, was den einwandfreien Betrieb beeinträchtigen könnte. Lassen Sie die Maschine bei Beschädigungen reparieren, bevor Sie sie benutzen. Viele Unfälle werden durch schlecht gewartetes Werkzeug verursacht.

Halten Sie den Motor und den Schalldämpfer frei von Gras, Blättern, übermäßigem Fett oder Rußablagerungen, um die Brandgefahr zu reduzieren.

Übergießen oder bespritzen Sie die Maschine niemals mit Wasser oder anderen Flüssigkeiten. Halten Sie die Griffe trocken, sauber und frei von Rückständen. Reinigen Sie sie nach jedem Gebrauch.

Beachten Sie die Vorschriften zur richtigen Entsorgung von Gas, Öl usw. zum Schutz der Umwelt.

Lagern Sie die unbenutzte Maschine außerhalb der Reichweite von Kindern und lassen Sie die Maschine niemals von Personen bedienen, die mit

der Maschine und den Anweisungen nicht vertraut sind. Die Maschine stellt in den Händen ungeübter Benutzer eine Gefahr dar.

Service

Stellen Sie vor der Reinigung, Reparatur, Inspektion oder Einstellung den Motor ab und warten Sie, bis alle beweglichen Teile zum Stillstand gekommen sind. Stellen Sie immer sicher, dass der Schalter des Motors in der Position „AUS“ ist. Ziehen Sie das Zündkerzenkabel ab
und halten Sie es von der Zündkerze fern, um ein unbeabsichtigtes Starten zu vermeiden.

Lassen Sie Ihre Maschine nur durch qualifizierte Reparaturtechniker unter Verwendung von Originalersatzteilen warten. Nur dadurch wird die Sicherheit Ihrer Maschine aufrecht erhalten.

Spezifische Sicherheitsmaßnahmen

Um Verletzungen zu vermeiden, halten Sie Hände, Finger und Füße von der Grundplatte fern. Halten Sie den Griff der Rüttelplatte fest mit beiden Händen. Wenn Sie mit beiden Hände den Griff halten und die Füße fern der Rüttelplatte sind, können Ihre Hände, Finger und Füße nicht verletzt werden.

Bedienen Sie die Maschine immer von hinten. Gehen Sie niemals neben oder vor die Maschine, während sie läuft.

Platzieren Sie niemals Werkzeuge oder andere Dinge unter der Rüttelplatte.

Wenn die Maschine auf einen Fremdkörper stößt, sollten Sie den Motor anhalten, die Zündung unterbrechen, die Maschine gründlich auf etwaige Beschädigungen untersuchen und den Schaden reparieren, bevor Sie die Maschine neustarten.

Überlasten Sie die Maschine nicht, indem Sie in einem einzigen Durchgang versuchen, zu stark oder mit zu hoher Geschwindigkeit zu verdichten.

Betreiben Sie die Maschine nie mit zu hoher Vorlaufgeschwindigkeit auf harten oder rutschigen Untergründen.

Lassen Sie extreme Vorsicht walten, wenn Sie mit der Maschine auf Kieswegen oder -straßen arbeiten. Achten Sie stets auf versteckte Gefahren und auf den Verkehr. Nutzen Sie die Maschine nicht zum Transport von Personen.

Verlassen Sie niemals den Arbeitsplatz und lassen Sie die Rüttelplatte nicht unbeaufsichtigt, wenn der Motor läuft.

Stoppen Sie den Motor stets, wenn die Verdichtungsarbeit unterbrochen wird oder wenn Sie sich von einer Position zu einer anderen bewegen.

Halten Sie sich von Kanten von Gräben fern und vermeiden Sie Situationen, in denen die Rüttelplatte umkippen könnte.

Gehen Sie bei Steigungen vorsichtig vor, bewegen Sie die Maschine auf direktem Weg, so dass sie nicht auf den Bediener fallen kann.

Stellen Sie die Maschine stets auf festem und ebenem Untergrund ab und schalten Sie sie aus.

Damit Sie möglichst wenig den Vibrationen ausgesetzt sind, begrenzen Sie die Zahl der Arbeitsstunden und machen Sie wiederholt Pausen, um die sich wiederholenden Bewegungsabläufe zu minimieren und Ihre Hände auszuruhen. Bei sich wiederholenden Bewegungsabläufen verringern Sie die Geschwindigkeit und die Leistung. Versuchen Sie, während des Arbeitstages auch andere Tätigkeiten auszuüben, bei denen keine handbetätigten Maschinen erforderlich sind.

LIEFERUMFANG

Die Rüttelplatte wird teilweise zusammengebaut und sorgfältig verpackt in einem Karton geliefert. Nachdem Sie alle Teile aus dem Karton genommen haben, sollten Sie über Folgendes verfügen:

Basismodelle

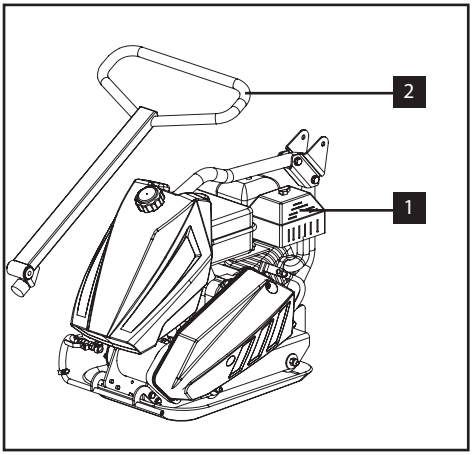

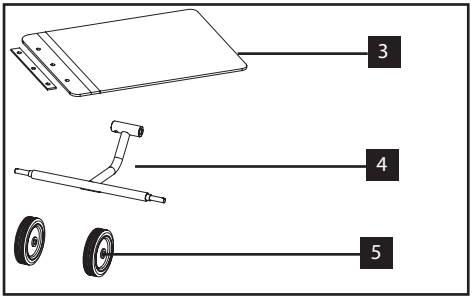

1. Rüttelplattenchassis mit Motor und Getriebe
2. Handgriff
3. Kunststoffplatte
4. Klappbare Radachse
5. Räder

MONTAGE

Anhand der folgenden Montageanleitung werden Sie die Rüttelplatte in wenigen Minuten zusammenbauen.

Handgriff

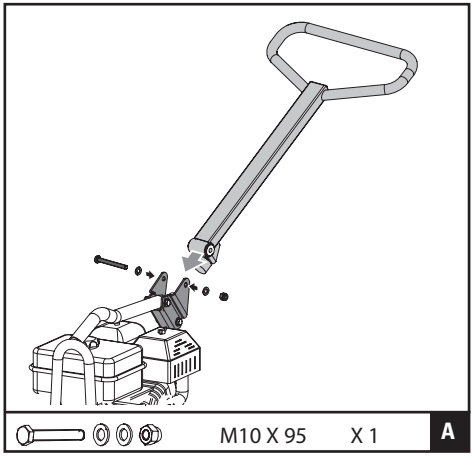

Montieren Sie den unteren Griff am Chassis. Verwenden Sie dazu die mitgelieferte Schraube, Scheibe und Mutter Größe: M10x95

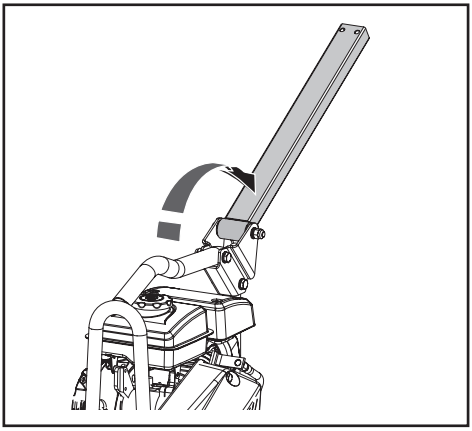

1. Klappen Sie den unteren Griff um.

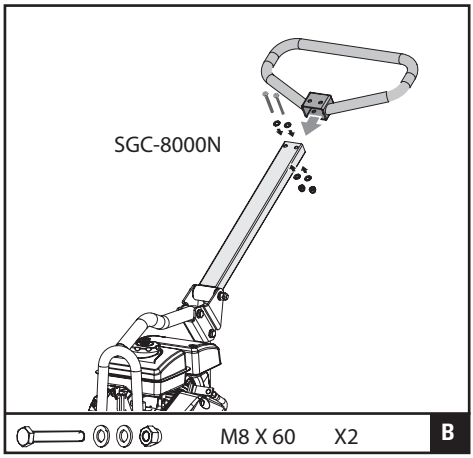

2. Montieren Sie den oberen am unteren Griff mit den mitgelieferten Schrauben, Scheiben Muttern Größe: 2 mal M8x60

Gashebel

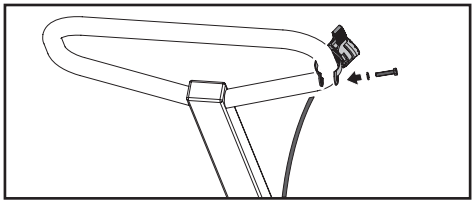

Befestigen Sie den Gashebel wie gezeigt am oberen Griff.

Verstellbare Transporträder montieren

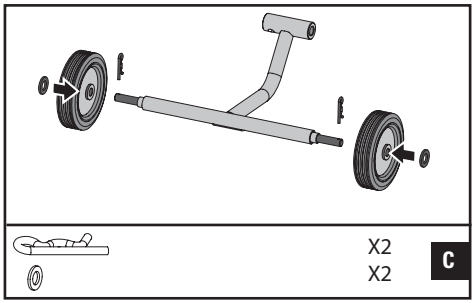

1. Schieben Sie die Räder auf die Achsschenkel. Sichern Sie sie mit Halteklammern und Unterlegscheiben.

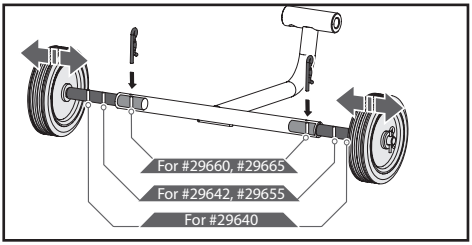

2. Drei Löcher auf dem Achsschenkel ermöglichen Ihnen, den Abstand zwischen den Rädern zu verstellen. Ziehen Sie den Stift heraus, stellen Sie die Räder auf den gewünschten Abstand ein, und fixieren Sie sie dann mit dem Sicherungsstift.

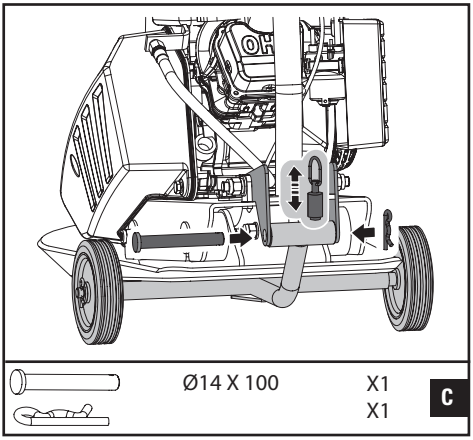

3. Ziehen Sie den Federbolzen nach oben, schieben Sie das obere Rohr der Radachse in die Halterung. Richten die beiden Enden des Rohrs auf die Löcher aus. Schieben Sie den Bolzen hinein, und fixieren Sie ihn mit den Clips.

Kunststoffplatte montieren

Die transparente Kunststoffplatte ermöglicht es, Betonplatten, Steine, Ziegel und Blöcke leise und sanft zu verdichten.

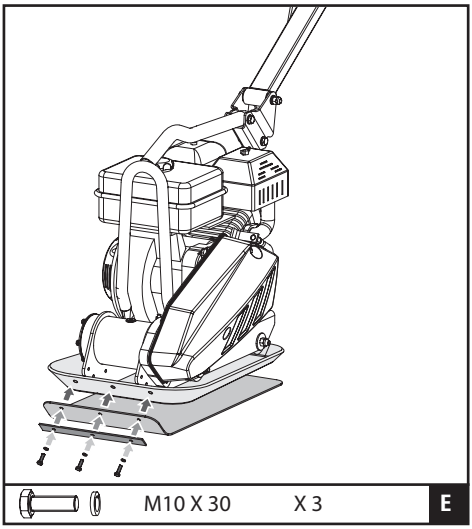

Bringen Sie die Kunststoffplatte an der Grundplatte an (siehe Abb.). Richten Sie die Löcher in der Bodenplatte, der Kunststoffplatte und den Klemmplatten aufeinander aus, und sichern Sie sie mit drei Schrauben M10x30 und Unterlegscheiben. (Bei #29640 nur zwei Schrauben und Unterlegscheiben).

Motoröl

Die Rüttelplatte wird ohne Motoröl geliefert. Vor der ersten Inbetriebnahme muss Motoröl aufgefüllt werden.

Den Motor ohne Öl zu starten, führt zu dauerhaften Schäden und dem Erlöschen der Motorgarantie.

Füllen Sie Motoröl gem. den technischen Daten nach, die Sie in diesem Handbuch finden.

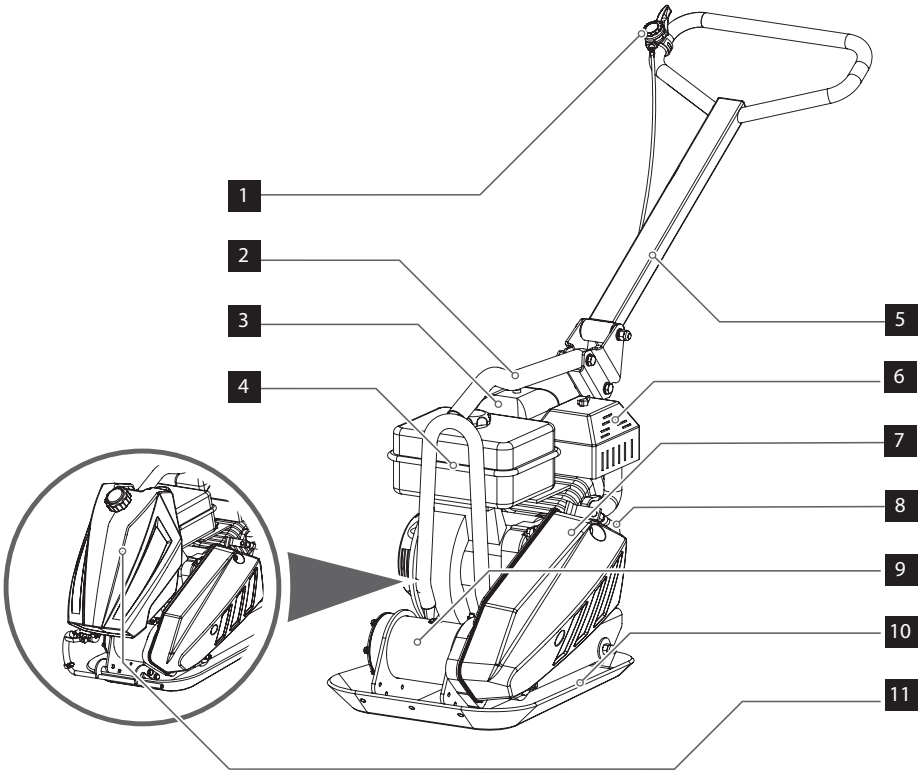

Teileliste

1. Gashebel
2. Hebegriff
3. Luftfilter
4. Benzintank
5. Handgriff
6. Auspufftopf
7. Schutzabdeckung
8. Ölablassschlauch
9. Errreger
10. Grundplatte
11. Optionales Wassersprühset

BEHERRSCHEN SIE IHRE MASCHINE

Funktionen und Bedienelemente der Rüttelplatte

Benzinhahn

Der Benzinhahn öffnet und schließt den Durchlass zwischen dem Kraftstofftank und dem Vergaser. Der Benzinhahn muss in der Position ON sein, um den Motor starten zu können. Wenn der Motor aus ist, stellen Sie den Hebel des Benzinhahns auf AUS, um zu verhindern, dass der Vergaser überschwemmt wird, und die Möglichkeit einer Kraftstoffleckage zu reduzieren.

Gashebel

Der Gashebel steuert die Motordrehzahl. Durch Bewegen des Gashebels wird der Motordrehzahl schneller oder langsamer.

Motorschalter

Der Motorschalter aktiviert bzw. deaktiviert die Zündung. Der Motorschalter muss auf ON stehen, damit der Motor gestartet werden kann. Durch Drehen des Motorschalters auf OFF wird der Motor angehalten.

8. Choke

Der Choke-Hebel öffnet und schließt das Drosselventil im Vergaser. Bei geschlossener Position wird das Kraftstoffgemisch angereichert, um den kalten Motor zu starten. Die offene Position sorgt für das richtige Kraftstoffgemisch für den Normalbetrieb nach dem Start und zum Starten des warmen Motor. Einige Motoren verwenden einen Choke der sich nicht direkt am Motor befindet.

Seilzugstarter

Durch Ziehen des Startergriffs wird der Motor angelassen.

Ölablassschlauch

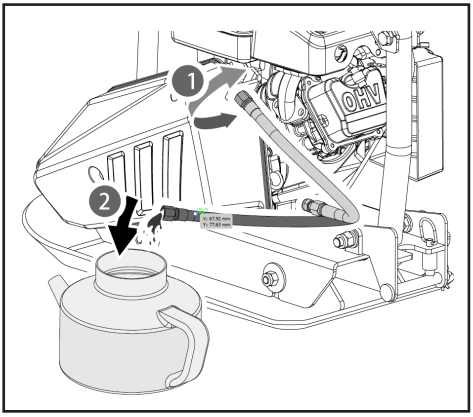

Der Betrieb des Motors mit schmutzigem Öl kann zu vorzeitigem Verschleiß und dem Ausfall des Motors führen. Ein regelmäßiger Ölwechsel ist äußerst wichtig. Mithilfe des beiliegenden, flexiblen Ölablassschlauchs wird das Öl in einen entsprechenden Behälter entleert.

Errreger

Ein exzentrisches Gewicht auf der Erregerwelle im Erregergehäuse wird mit hoher Geschwindigkeit durch einen Kupplungs- und Riemenantrieb angetrieben. Die hohe Umdrehungsgeschwindigkeit der Welle bewirkt die schnelle Stampfbewegung der Maschine sowie die Vorwärtsbewegung.

Betrieb der Rüttelplatte

Nachfüllen von Kraftstoff

Füllen Sie den Kraftstofftank wie in der Bedienungsanleitung unter Punkt: "Sicherer Umgang mit Kraftstoff" beschrieben.

Starten des Motors

1. Stellen Sie den Benzinhahn auf ON.
2. Bei einem kalten Motor schließen Sie den Choke

(CLOSE).
Um einen warmen Motor neu zu starten, lassen Sie den Choke-Hebel auf OPEN.
3. Bewegen Sie den Gashebel etwa um ein Drittel von der SLOW-Position (langsam) in Richtung FAST (schnell).
4. Drehen Sie den Motorschalter auf ON.
5. Ziehen Sie am Seilzugstarter, bis der Motor anspringt.

Betrieb

Verwenden Sie die Rüttelplatte nicht auf Betonflächen oder extrem harten, trockenen und bereits verdichteten Oberflächen. Auf diesen Flächen kann die Rüttelplatte zum Springen neigen, was die Platte als auch den Motor des Geräts beschädigen kann.

1. Nachdem sich der Motor erwärmt hat, betätigen Sie den Gashebel, um die Drehzahl zu erhöhen. Die Rüttelplatte beginnt zu vibrieren und bewegt sich vorwärts.

2. Sie ist für eine Motordrehzahl (Nennleistung Zapfwelle) von 3600 U/min (Vollgas) konzipiert. Bei niedrigerer Drehzahl werden Verdichtungskraft und Fahrgeschwindigkeit reduziert. Dies führt zu übermäßigen asynchronen Vibrationen, verschlechtert die Verdichtung und Manövrierbarkeit, erhöht den Maschinenverschleiß und belastet den Bediener.

3. Führen Sie die Maschine, und lassen Sie die Rüttelplatte arbeiten. Ein Hinunterdrücken des Griffs ist unnötig und verschleißt den Stoßdämpfer.

4. Auf ebenen Flächen bewegt sich die Rüttelplatte rasch vorwärts. Auf unebenen oder geneigten Flächen kann ein leichter Druck nach vorne erforderlich sein, um die Rüttelplatte bei der Vorwärtsbewegung zu unterstützen.

5. Die Anzahl der erforderlichen Durchgänge, um den gewünschten Verdichtungsgrad zu erreichen, hängt von der Art und dem Feuchtigkeitsgehalt des Bodens ab. Die maximale Bodenverdichtung ist erreicht, wenn Sie einen deutlichen Rückschlag wahrnehmen.

Wenn die Rüttelplatte auf Asphalt verwendet wird, ist das Wassersprühsystem erforderlich, um zu verhindern, dass die Bodenplatte am heißen Asphalt festklebt.

Wenn Sie die Platte auf Pflastersteinen einsetzen, befestigen Sie an der Unterseite der Platte einen Kunststoffschutz, um ein Abplatzen oder Abschleifen der Steinezu verhindern. Eine spezielle Urethanplatte, die für diesen Zweck entwickelt wurde, ist als optionales Zubehör erhältlich.

Obwohl eine gewisse Feuchtigkeit des Bodens notwendig ist, kann übermäßige Feuchtigkeit zur Folge haben, dass Bodenpartikel verkleben und so eine gute Verdichtung verhindern. Wenn der Boden extrem feucht ist, lassen Sie ihn etwas abtrocknen, bevor Sie ihn verdichten.

Wenn der Boden so trocken ist, dass die Rüttelplatte Staubwolken erzeugt, sollten Sie ihn etwas anfeuchten, um die Verdichtung zu verbessern. Dies verringert auch den Wartungsbedarf des Luftfilters.

Anhalten des Motors

Um den Motor im Notfall anzuhalten, drehen Sie einfach den Motorschalter auf OFF. Unter normalen Bedingungen gehen Sie wie folgt vor.

1. Stellen Sie den Gashebel auf SLOW.
2. Lassen Sie den Motor eine oder zwei Minuten im Leerlauf drehen.
3. Drehen Sie den Motorschalter auf OFF.
4. Stellen Sie den Benzinhahn auf OFF.

Stellen Sie den Choke nicht auf CLOSE, um den Motor anzuhalten. Das könnte Fehlzündungen oder Motorschäden verursachen.

Leerlauf

Stellen Sie den Gashebel auf SLOW, um die Belastung des Motors zu reduzieren, wenn Sie nicht verdichten. Durch den Leerlauf wird die Lebensdauer des Motors verlängert, Sie sparen Kraftstoff und reduzieren den Geräuschpegel der Maschine.

WARTUNG

Eine regelmäßige Wartung verlängert die Lebensdauer der Maschine und ihrer Komponenten.

Vorbeugende Wartungsmaßnahmen

1. Schalten Sie den Motor aus. Der Motor muss kalt sein.
2. Stellen Sie den Gashebel des Motors auf SLOW, und entfernen Sie das Zündkabel von der Zündkerze.
3. Untersuchen Sie den Allgemeinzustand der Rüttelplatte. Überprüfen Sie das Gerät auf lose Schrauben, schief sitzende oder blockierte bewegliche Teile, Beschädigungen und anderes, was den einwandfreien Betrieb der Maschine beeinträchtigen könnte.
4. Entfernen Sie alle Ablagerungen von der Rüttelplatte mit einer weichen Bürste, einem Sauger oder mit Druckluft. Schmieren Sie anschließend alle beweglichen Teile mit einem leichten Maschinenöl.
5. Reinigen Sie den Boden der Grundplatte, sobald sie den zu verdichtenden Boden mitnimmt. Die Maschine arbeitet nicht gut, wenn die Oberfläche nicht glatt und sauber ist.
6. Schließen Sie das Zündkabel wieder an.

⚠ Reinigen Sie Ihre Rüttelplatte niemals mit einem Hochdruckreiniger. Wasser kann in enge Bereiche des Geräts eindringen und Schäden an Spindeln, Riemenscheiben, dem Lager oder dem Motor verursachen. Der Einsatz von Hochdruckreinigern verkürzt die Lebensdauer und reduziert die Wartungsfreundlichkeit.

Überprüfen der Keilriemen

Für eine optimale Kraftübertragung vom Motor auf die Exzenterwelle muss sich der Keilriemen in gutem Zustand befinden und die richtige Spannung haben.

1. Schalten Sie den Motor aus. Der Motor muss kalt sein.
2. Entfernen Sie die Schutzabdeckung für den Keilriemen.
3. Überprüfen Sie den Zustand des Keilriemens. Ein gerissener, ausgefranster oder glasierter Keilriemen sollte so schnell wie möglich ausgetauscht werden.
4. Überprüfen Sie die Keilriemenspannung durch Drücken in der Mitte. Bei mäßigem Druck mit Daumen oder Finger sollte er auf jeder Seite normalerweise 9 bis 13 mm nachgeben.

Prüfen Sie bei neuen Maschinen oder nach einem Riemenwechsel die Riemenspannung nach den ersten 20 Betriebsstunden. Überprüfen und korrigieren Sie danach den Keilriemen alle 50 Betriebsstunden.

Spannen des Keilriemens

Die richtige Riemenspannung ist entscheidend für eine gute Leistung.
Die richtige Einstellung verlängert seine Lebensdauer. Zu viel oder zu wenig Riemenspannung führt zu vorzeitigem Riemenverschleiß.

Rüttelplatte mit optionalem Wassersprühsystem

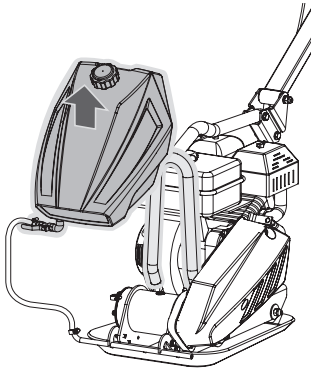

1. Wenn Ihre Rüttelplatte über einen Wassertank verfügt, ziehen Sie diesen wie dargestellt nach oben ab

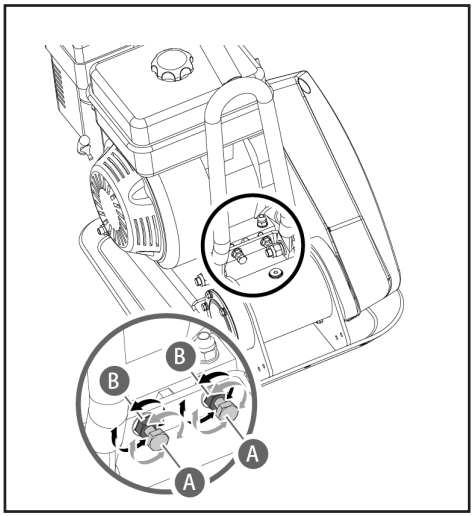

2. Lösen Sie die Kontermuttern B so weit, dass genügend Platz zwischen der Mutter und der Halterung bleibt.

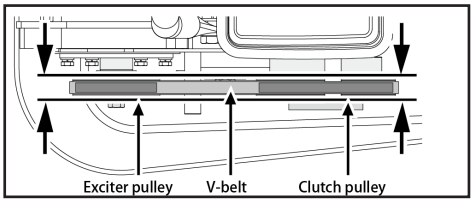

3. Schieben Sie den Motor in Richtung der Rückseite der Rüttelplatte, indem Sie die Stellschrauben A drehen, um den Keilriemen zu spannen.

Achten Sie beim Einstellen des Riemens darauf, dass die Riemenscheibe der Kupplung mit der Riemenscheibe des Erregers übereinstimmt.

4. Wenn die Keilriemenspannung stimmt, ziehen Sie die Kontermuttern B an.

5. Ziehen Sie die Schrauben des Motorlagers fest.

6. Montieren Sie wieder die Schutzabdeckung.

Wenn die Stellschrauben keinen weiteren Spielraum haben, muss der Keilriemen ersetzt werden.

Überprüfen der Keilriemen

Beide Keilriemen sollten gleichzeitig ersetzt werden, da sie sich bei normalem Gebrauch gleichmäßig abnutzen. Arbeiten Sie immer nur an einem Keilriemen zur Zeit.

1. Lösen Sie die 4 Schrauben am Motorlager (nicht entfernen) gerade genug, um den Motor nach vorne zu bewegen.

2. Lösen Sie die Kontermuttern B und die Schrauben A wie in der Abbildung oben gezeigt.

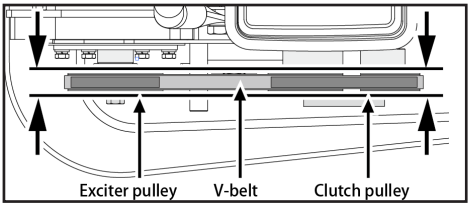

3. Schieben Sie den Motor in Richtung der Vorderseite der Rüttelplatte, ziehen Sie den alten Keilriemen von der Riemenscheibe und installieren den neuen Keilriemen an seiner Stelle.

4. Positionieren Sie den Keilriemen auf der Riemenscheibe des Motors.

5. Schieben Sie den Motor zurück.

Achten Sie beim Einstellen des Riemens darauf, dass die Riemenscheibe der Kupplung mit der Riemenscheibe des Erregers übereinstimmt.

6. Wenn die Keilriemenspannung stimmt, ziehen Sie Kontermuttern B und die Schrauben des Motorlagers an.

7. Montieren Sie wieder die Schutzabdeckung.

Achten Sie beim Entfernen bzw. Einsetzen des Antriebsriemens darauf, sich nicht die Finger zwischen dem Riemen und der Riemenscheibe einzuklemmen.

1. Lassen den Erreger abkühlen, bevor Sie das Erregeröl wechseln.

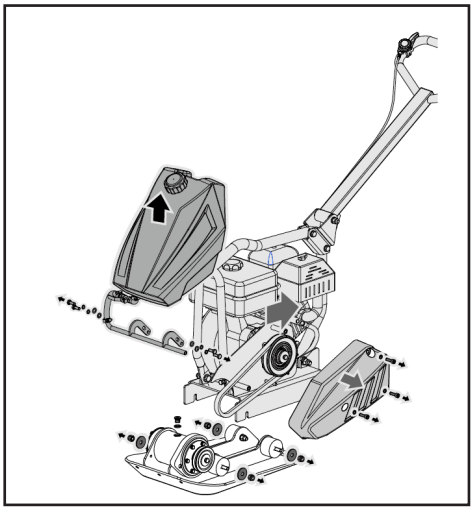

2. Entfernen Sie die Schutzabdeckung und den Keilriemen.
3. Entfernen Sie die Schrauben, die das Deck am Gehäuse halten.
4. Heben Sie gesamte Deck mit dem Motor aus dem Gehäuse.

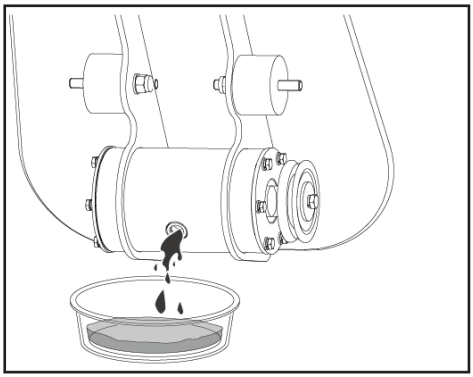

5. Ziehen Sie den Rohranschluss aus dem Erregergehäuse. Stellen Sie das Gehäuse auf den Kopf, sodass das Öl aus dem Erreger fließen kann. Untersuchen Sie das Öl auf Metallspäne als Vorsichtsmaßnahme für zukünftige Probleme.

6. Stellen Sie das Plattengehäuse wieder in eine aufrechte Position.

29640	29642	29655	29660	29665
60ml	80ml	100ml	130ml	130ml

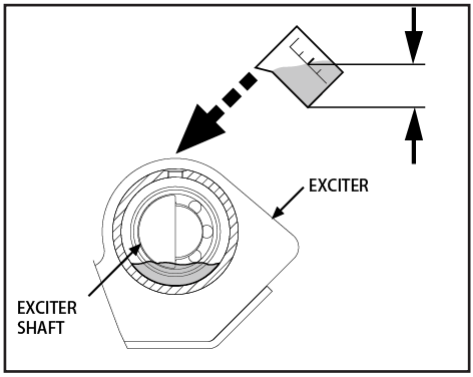

7. Füllen Sie das Erregergehäuse mit Erregeröl.

Nicht überfüllen – Überfüllung kann zu hohen Temperaturen im Erreger führen.

8. Tragen Sie Dichtmasse auf den Rohranschuss auf, und setzen Sie das Rohr wieder oben in das Erregergehäuse ein.

9. Montieren Sie wieder Deck, Keilriemen und Schutzabdeckung.

LAGERUNG

Wenn die Rüttelplatte länger als 30 Tage nicht benutzt wird, bereiten Sie das Gerät folgendermaßen für die Lagerung vor.

1. Entleeren Sie den Kraftstofftank vollständig. Gelagerter Treibstoff, der Äthanol oder MTBE enthält, beginnt nach 30 Tagen schal zu werden. Überlagerter Kraftstoff hat einen hohen Gummianteil und kann den Vergaser verstopfen und den Kraftstofffluss beeinträchtigen.

2. Starten Sie den Motor und lassen Sie ihn laufen, bis er aufhört. Dadurch wird sichergestellt, dass sich im Vergaser kein Kraftstoff mehr befindet. Lassen Sie den Motor laufen, bis er stehen bleibt. Das verhindert die Bildung von Ablagerungen im Inneren des Vergasers und mögliche Motorschäden.

3. Lassen Sie das Öl aus dem Motor ab, solange er noch warm ist. Füllen Sie frisches Öl der Sorte nach, die in der Motoranleitung empfohlen wird.

4. Lassen Sie den Motor abkühlen. Entfernen Sie die Zündkerze, und geben Sie 60 ml hochwertiges Motoröl SAE 30 in den Zylinder. Ziehen Sie langsam das Starterseil, um das Öl zu verteilen. Setzen Sie die Zündkerze wieder ein.

Entfernen Sie die Zündkerze und lassen Sie das gesamte Öl aus dem Zylinder ab, bevor Sie versuchen, die Maschine nach der Lagerung wieder zu starten.

5. Reinigen Sie die Außenseite der Rüttelplatte mit sauberen Tüchern und halten Sie die Lüftungsschlitze frei.

Verwenden Sie für die Reinigung der Kunststoffteile keine starken Reinigungsmittel oder erdölbasierte Reiniger. Chemikalien können Kunststoffe angreifen.

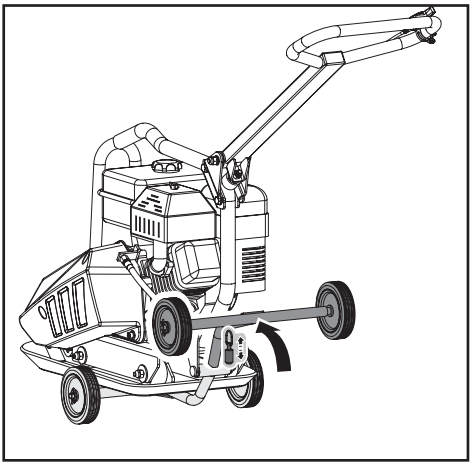

5. Ziehen Sie den Federbolzen hoch und Klappen Sie das Räderwerk um.

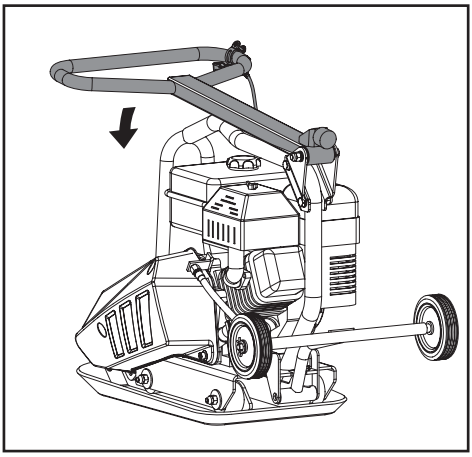

6. Klappen Sie vorsichtig den Handgriff herunter. Achten Sie darauf, keine Steuerleitungen zu quetschen oder zu knicken.

7. Lagern Sie Ihre Rüttelplatte in aufrechter Position in einem sauberen, trockenen Raum mit guter Belüftung.

HEBEN UND TRANSPORTIEREN

Das Gewicht der Maschine ist in den technischen Daten angegeben.

Um Verbrennungen oder Brandgefahr zu vermeiden, lassen Sie den Motor abkühlen, bevor Sie die Maschine anheben/transportieren oder im Innenbereich lagern.

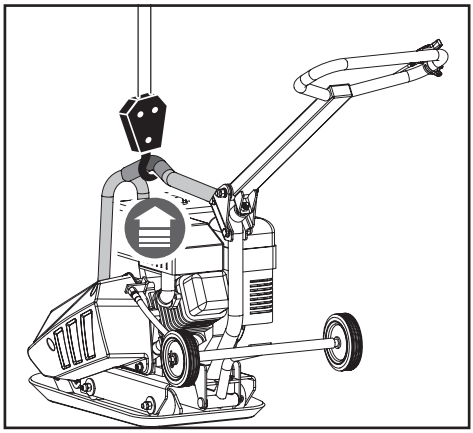

Das Gerät muss in aufrechter Position transportiert werden, um zu verhindern, dass Kraftstoff verschüttet wird. Legen Sie Maschine nicht auf die Seite oder den Rücken.

Sichern Sie sie oder binden Sie sie am Hebegriff an, um sie am Verrutschen oder Umkippen zu hindern.

Die Maschine kann fallen und Schäden oder Verletzungen verursachen, wenn sie unsachgemäß angehoben wird. Heben Sie sie an den Griffen an der Basis der Platte an.

UMWELT

Recyceln Sie nicht benötigte Materialien, statt sie als Abfall zu entsorgen. Alle Werkzeuge, Schläuche und Verpackungen sollten getrennt und bei einem lokalen Recyclinghof umweltverträglich entsorgt werden.

FEHLERBEHEBUNG

PROBLEME	URSACHEN	Abhilfe
Motor springt nicht an	1. Zündkabel nicht angeschlossen 2. Kraftstoff ist alle oder überlagert 3. Gashebel nicht in Startposition 4. Choke nicht auf ON 5. Verstopfte Kraftstoffleitung 6. Zündkerze austauschen 7. Motor überschwemmt	1. Befestigen Sie das Zündkabel sicher an der Zündkerze. 2. Füllen Sie sauberes, frisches Benzin ein. 3. Stellen Sie den Gashebel auf „Start“. 4. Drosselklappe muss am Choke für einen Kaltstart eingestellt werden. 5. Reinigen Sie die Kraftstoffleitung. 6. Reinigen, Abstand anpassen oder austauschen 7. Warten Sie ein paar Minuten bis zum erneuten Start, aber nicht pumpen.
Motor läuft unregelmäßig	1. Zündkabel lose 2. Gerät läuft mit CHOKE 3. Kraftstoffleitung blockiert oder Kraftstoff abgestanden 4. Entlüfter verstopft 5. Wasser oder Schmutz im Kraftstoffsystem 6. Luftfilter verschmutzt	1. Schließen Sie das Zündkabel an. 2. Choke auf OFF stellen 3. Kraftstoffleitung reinigen Füllen Sie den Tank mit sauberem, frischen Benzin. 4. Entlüfter reinigen 5. Benzintank leeren Frischen Kraftstoff nachfüllen 6. Luftfilter reinigen oder austauschen
Motor überhitzt	1. Ölstand niedrig 2. Luftfilter verschmutzt 3. Luftstrom eingeschränkt	1. Kurbelgehäuse mit geeignetem Öl auffüllen 2. Luftfilter reinigen 3. Gebläsegehäuse entfernen und reinigen
Der Motor hält nicht an, wenn sich der Gashebel sich auf „Stop“ befindet oder die Motordrehzahl steigt nicht angemessen, wenn die Drosselklappe eingestellt ist.	Schmutz am Gaszug	Schmutz und Ablagerungen beseitigen
Rüttelplatte ist schwer zu kontrollieren, wenn sie schlägt (Maschine springt oder ruckt vorwärts)	Zu hohe Motordrehzahl auf hartem Untergrund	Gas zurücknehmen

INTRODUCTION

Nowo nabyta zagęszczarka z łatwością zaspokoi Twoje oczekiwania. Została wyprodukowana według surowych standardów jakości, aby podołać najwyższym kryteriom wydajności. Łatwa i bezpieczna w obsłudze, przy odpowiedniej dbałości posłuży niezawodnie przez wiele lat.

Proszę uważnie przeczytać instrukcję obsługi przed pierwszym użytkiem maszyny, zwracając szczególną uwagę na wskazówki bezpieczeństwa.

Oddanie jakości zostało oddane w wielu detalach: wzmocniona, samoczyszcząca się płyta, wąż do spuszczania oleju, zamknięta osłona paska napędowego, samoregulujące się sprzęgło odśrodkowe oraz składny uchwyt. Zestaw przydatnych akcesoriów pozwala na użycie maszyny do różnych celów. Zagęszczarka zagęszcza strukturę luźnej ziemi oraz innych materiałów, zwiększając ich nośność. Pod naciskiem płyty zagęszczarki dochodzi do przemieszczenia cząstek luźnego podłoża, zbliżając je do siebie, poprzez wytłoczenie spomiędzy nich powietrza. Zwiększa to nośność takich powierzchni, redukuje chłonność wody, osiadanie podłoża, minimalizuje możliwość jego puchnięcia oraz pęknięć na mrozie. Maszyna idealnie nadaje się do zagęszczania luźnej ziemi, piasku, żwiru, kruszywa oraz ziem mieszanych.

Specifications

SGC-8000N (29640)

Płyta	495 X 380 mm
Siła odśrodkowa	8200 N
Prędkość wzbudnicy	5900upm
Posuw	25m/min
Silnik	87 cc
Waga robocza	51.5 kg
Rodzaj silnika:	1-cylindrowy, chłodzony pow. 4-suw OHV
Paliwo:	Benzyna bezołow.
Poj. zbior. paliwa:	3.6 l
Olej silnikowy:	1.6 l (15W40/<0 °C: 5W30)
Świeca zapłonowa:	F7RTC
Odstęp elektrod:	0.7-0.9mm
moc silnika:	2,1kW
Poziom wibracji:	15,3 mln / s^2, K = 1,5 m / s^2
Poziom natężenia dźwięku:	100.4dB (A), K = 2,47dB (A)
Poziom ciśnienia akustycznego:	80.4dB (A), K = 2,47dB (A)

SGC-11000N/SGC-11000N-T (29642)

Płyta	515 X 390 mm
Siła odśrodkowa	11000 N
Prędkość wzbudnicy	5500upm
Posuw	25m/min
Silnik	196 cc
Waga robocza	59 kg/ 65kg
Rodzaj silnika:	1-cylindrowy, chłodzony pow. 4-suw OHV
Paliwo:	Benzyna bezołow.
Poj. zbior. paliwa:	3.6 l
Olej silnikowy:	0.6 l (15W40/<0 °C: 5W30)
Świeca zapłonowa:	F7RTC
Odstęp elektrod:	0.7-0.9mm
moc silnika:	4,0 kW
Poziom wibracji:	14,5 mln / s^2, K = 1,5 m / s^2
Poziom natężenia dźwięku:	100.6dB (A), K = 2,47dB (A)
Poziom ciśnienia akustycznego:	80.6dB (A), K = 2,47dB (A)

SGC-13000N/SGC-13000N-T (29655)

Płyta	520x445 mm
Siła odśrodkowa	13000 N
Prędkość wzbudnicy	5500upm
Posuw	15m/min
Silnik	196 cc
Waga robocza	79,5 kg / 84 kg
Rodzaj silnika:	1-cylindrowy, chłodzony pow. 4-suw OHV
Paliwo:	Benzyna bezołow.
Poj. zbior. paliwa:	3.6 l
Olej silnikowy:	0.6 l (15W40/<0 °C: 5W30)
Świeca zapłonowa:	F7RTC

Odstęp elektrod: 0.7-0.9mm
moc silnika: 4,8 kW

Poziom wibracji: 15,8 mln / s^2, K = 1,5 m / s^2
Poziom natężenia dźwięku:
100.3dB (A), K = 2,47dB (A)
Poziom ciśnienia akustycznego:
80.3dB (A), K = 2,47dB (A)

SYMBOLE

Tabliczka znamionowa może zawiera symbole. Reprezentują one ważne informacje odnośnie produktu lub zasad jego użytkowania.

Uważnie przeczytać instrukcję obsługi

Nosić ochronę słuchu Nosić ochronę włosów

Nosić rękawice ochronne

Nosić buty ochronne

Zabrania się usuwania oraz modyfikacji elementów bezpieczeństwa

Trzymać się zdala od pracujących elementów

Nie dotykać gorących elementów maszyny

Nie palić ani używać otwartego ognia. Zachować szczególną ostrożną w pobliżu paliwa, gdyż jest wysoce palne w ciekłym i lotnym stanie.

Trzymać z dala dzieci i osoby trzecie

SAFETY General Safety Rules

Zapoznanie się z maszyną

Należy przeczytać ze zrozumieniem instrukcję obsługi, instrukcje dotyczące silnika oraz oznaczenia na maszynie. Należy zapoznać się z przeznaczeniem, ograniczeniami oraz możliwym ryzykiem związanym z użytkowaniem maszyny. Proszę zaznajomić się z funkcjami oraz poprawną obsługą maszyny, w tym jak sprawnie wyłączyć urządzenie w razie awarii. Nie przystępować do pracy maszyną, póki nie mamy pełnej świadomości jak obsługiwać, konserwować maszynę oraz jak uniknąć przypadkowych szkód ciała i mienia.

Obszar pracy

Nigdy nie uruchamiać maszyny w zamkniętych pomieszczeniach. Spaliny są niebezpieczne dla zdrowia, gdyż zawierają tlenek węgla, bezwonny i śmiertelny gaz. Używać maszyny tylko w przewiewnym miejscu na wolnym powietrzu.

Nigdy nie pracować maszyny bez dobrej widoczności oraz światła.

Bezpieczeństwo osobiste

Nie pracować maszyną pod wpływem narkotyków, alkoholu czy innych środków mogących mieć wpływ na umiejętność prawidłowej jej obsługi. Nosić odpowiednią odzież: ciężkie, długie spodnie, buty ochronne oraz rękawice. Nie nosić luźnej odzieży, krótkich spodni oraz wszelkiego rodzaju biżuterii. Zabezpieczyć włosy tak, aby były powyżej ramion. Trzymać włosy, odzież oraz rękawice z dala od pracujących elementów maszyny. Luźna odzież, biżuteria oraz długie włosy mogą zostać uchwycone przez pracujące elementy maszyny.

Sprawdzić maszynę przed rozruchem. Utrzymywać osłony na swoim miejscu oraz w sprawnym stanie.

Upewnić się, że wszystkie śruby, nakrętki, itp. są dobrze dokręcone.

Nigdy nie pracować maszyną będącą w złym stanie lub wymagającej naprawy. Wszelkie uszkodzone, brakujące i niesprawne elementy należy wymienić przed użytkiem. Sprawdzić czy nie ma wycieków paliwa. Utrzymywać maszynę w bezpiecznym i sprawnym stanie. Nie używać maszyny, jeśli włącznik/wyłącznik nie jest sprawny. Każda maszyna spalinowa, którą nie da się kontrolować włącznikiem/wyłącznikiem jest niebezpieczna.

Wypracować sobie zwyczaj sprawdzania czy klucze oraz narzędzia zostały usunięte z maszyny przed rozruchem. Klucz lub narzędzie pozostawione przy pracujących elementach maszyny może stanowić zagrożenie dla operatora.

Zawsze zachowywać koncentracje, kontrolować pracę oraz kierować się zdrowym rozsądkiem podczas pracy maszyną.

Utrzymywać stabilną postawę. Nie pracować maszyną na boso lub nosząc lekkie obuwie. Nosić obuwie ochronne z antypoślizgową podeszwą.

Zawsze utrzymywać równowagę oraz bezpieczną postawę ciała. Pozwala to zachować lepszą kontrolę nad maszyną w niespodziewanych sytuacjach.

Unikać przypadkowych rozruchów. Upewnić się, że przełącznik jest w pozycji wyłączonej przed przystąpieniem do transportowania urządzenia lub wszelkich prac konserwacyjnych, czy serwisowych.

Bezpieczeństwo dotyczące paliwa

Benzyna oraz jej opary są wysoce łatwopalne oraz wybuchowe. Należy zachować wyjątkową ostrożność przy obchodzeniu się z benzyną, żeby zredukować możliwość odniesienia poważnych obrażeń
Uzupełniając lub spuszczając benzynę należy użyć przystosowanego do tego pojemnika oraz wykonywać to w czystym i dobrze wentylowanym miejscu na otwartym powietrzy. Nie palić ani nie zbliżać się do benzyny czy maszyny ze źródłami ognia lub iskier.

Trzymać uziemione przedmioty, takie jak narzędzia z dala od odsłoniętych elektrycznych części oraz połączeń maszyny, aby uniknąć iskrzenia. Iskry mogą prowadzić do zapłonu benzyny lub jej oparów. Przed uzupełnieniem paliwa należy zawsze wyłączyć silnik oraz pozwolić mu ostygnąć. Nigdy nie odkręcać kurka zbiornika paliwowego ani nie uzupełniać paliwa podczas pracy silnika lub gdy jest on jeszcze gorący. Nie pracować maszyny z nieszczelnym układem paliwowym.

Kurek zbiornika paliwowego należy zawsze powoli odkręcać, aby zwolnić ciśnienie wytworzone wewnątrz.

Nigdy nie przelewać zbiornika paliwa (przestrzegać oznaczenia maksymalnego poziomu paliwa).

Przywrócić nakrętki na zbiornik paliwowy oraz zbiorniki transportowe oraz zetrzeć rozlane paliwo. Nigdy nie uruchamiać urządzenia bez kurka paliwowego na swoim miejscu.

Unikać tworzenia źródła zapłonu dla rozlanej benzyny. W przypadku rozlania benzyny, nie uruchamiać maszynę, tylko przemieścić ją z dala od plamy benzyny.

Przechowywać benzynę w zbiornikach do tego przystosowanych i atestowanych.

Benzynę przechowywać w chłodnym, dobrze wentylowanym miejscu, z dala od źródeł zapłonu.

Nigdy nie przechowywać benzyny lub maszyny z benzyną w zbiorniku w zamkniętych pomieszczeniach, gdzie opary mogą mieć kontakt ze źródłem zapłonu, takimi jak: ogrzewacze wody, lodówki, suszarki, itp. Przed zmagazynowaniem urządzenia należy odczekać, aż silnik ostygnie.

Użytkowanie oraz pielęgnacja maszyny

Nigdy nie podnosić i przenosić maszyny z uruchomionym silnikiem.

Nie przeciążać maszyny. Należy dobrać odpowiednią maszynę do danego zadania. Dobrze dobrana maszyna wykona swoją pracę łatwiej i bezpieczniej w zakresie swoich możliwości.

Nie zmieniać ustawień silnika ani nie podwyższać jego obrotów. Silnik przystosowany jest do osiągania maksymalnych osiągów, będących w bezpiecznym zakresie.

Nie pracować silnikiem na maksymalnych obrotach, jeśli nie ma takiej potrzeby.

Unikać kontaktu z gorącą benzyną, olejem, spalinami oraz rozgrzanymi elementami. Nie dotykać silnika, bądź tłumika – te części stają się bardzo gorące w trakcie pracy i pozostają rozgrzane przez określony czas także po wyłączeniu silnika. Należy pozwolić silnikowi ochłoną przed przystąpieniem do prac konserwacyjnych, bądź regulacyjnych.

Jeśli maszyny zaczęłaby emitować niezwyczajne dźwięki lub wibracje, należy niezwłocznie wyłączyć silni, odłączyć przewód od świecy zapłonowej oraz sprawdzić co jest źródłem anomalii.

Używać wyłącznie części i akcesoriów zatwierdzonych przez producenta. W przeciwnym razie może dojść do odniesienia poważnych obrażeń.

Konserwować maszynę. Sprawdzać czy wszystkie elementy są sprawne, na swoim miejscu oraz czy wszystkie połączenia śrubowe są dokręcone. W razie potrzeby należy usunąć usterkę przed rozpoczęciem pracy maszyną. Wiele wypadków spowodowanych jest zaniedbanym sprzętem.

Utrzymywać silnik oraz tłumik czystym od trawy, liści, nagromadzonych osadów, aby zredukować możliwość zapłonu i wzniecenia pożaru.

Nigdy nie polewać ani spryskiwać maszyny wodą czy innym płynem. Utrzymywać uchwyt suchy i czysty. Czyścić maszynę po każdym użytku.

Przestrzegać lokalnych regulacji poprawnej utylizacji benzyny, oleju, itp., w celu ochrony środowiska.

Nieużywaną maszynę należy przechowywać z dala od dzieci oraz nie pozwalać osobą niezaznajomionym z maszyną oraz instrukcja obsługi pracować maszyną. Maszyna może być niebezpieczna w rękach niewyszkolonych użytkowników.

Serwis

Przed przystąpieniem do czyszczenia, naprawy, inspekcji i regulacji elementów maszyny upewnić się, że wszystkie pracujące części maszyny się zatrzymały, a przełącznik maszyny jest w pozycji wyłączonej. Odłączyć przewód od świecy zapłonowej oraz trzymać go z dala od niej, aby uniknąć przypadkowego rozruchu.

Maszynę należy serwisować w autoryzowanym punkcie z wykorzystaniem oryginalnych części zamiennych, pozwoli to zachować bezpieczeństwo maszyny.

Specyficzne wskazówki bezpieczeństwa

Aby uniknąć obrażeń, należy trzymać kończyny z dala od płyty zagęszczarki. Uchwyt zagęszczarki należy trzymać pewnie obiema rękoma. Pozwoli to uniknąć obrażeń w trakcie pracy maszyną.

Zawsze obsługiwać maszynę stojąc za nią. Nigdy nie stawać obok lub przed maszyną w trakcie jej pracy

Nigdy nie umieszczać narzędzi lub innych przedmiotów pod płytą zagęszczarki.

Jeśli maszyna uderzy w obcy przedmiot, należy

niezwłocznie wyłączyć silnik, odłączyć przewód od świecy zapłonowej, sprawdzić czy maszyna nosi ślady uszkodzeń oraz w razie potrzeby usunąć je przed ponownym rozruchem maszyny.

Nie przeciążać możliwości maszyny przez zbyt głębokie zagęszczanie w jednym podejściu lub na zbyt wysokich obrotach.

Nigdy nie pracować maszyną na pełnych obrotach na twardych oraz śliskich powierzchniach.

Stosować maksymalną ostrożność podczas pracy na twardych nawierzchniach, drogach, chodnikach lub przekraczając te powierzchnie. Zawsze uważać na ukryte zagrożenia oraz ruch drogowy. Nie przewozić pasażerów.

Nigdy nie opuszczać pozycji operatora oraz urządzenia w trakcie pracy silnika.

Zawsze wyłączać silnik podczas przemieszczania się z jednego miejsca w inne.

Zawsze trzymać się z dala od krawędzi skarp czy rowów oraz unikać czynności, które mogą sprawić, że zagęszczarka się przewróci.

Pochylenia zawsze pokonywać ostrożnie, prostą trasą, uważając, aby zagęszczarka nie przewróciła się w kierunku operatora.

Zawsze kończyć pracę na stabilnym i równym podłożu oraz wyłączyć maszynę.

Aby zredukować ekspozycję na wibracje, ograniczać czas pracy i robić regularnie przerwy, aby uniknąć powtórzeń oraz dać kończyną odpocząć. Zredukować prędkość oraz siłę wykonywanych powtórnych biegów. Zawsze planować tak dzień, aby praca elektronarzędziami ręcznymi nie była konieczna.

WYPOSAŻENIE

Zagęszczarka dostarczana jest częściowo złożona oraz zapakowana w bezpieczne opakowanie. Zawartość opakowania składa się z:

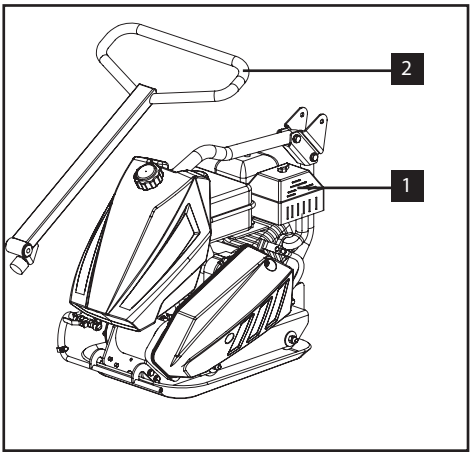

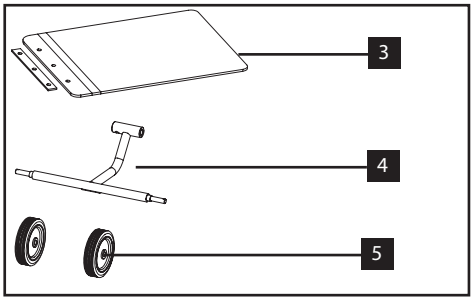

1. Zagęszczarka z silnikiem i przekładnią
2. Rączka
3. Mata polimerowa z mocowaniem
4. Składany układ jezdny
5. Koła

1. Nałożyć koła na ośkę oraz zabezpieczyć je zaciskami oraz podkładkami

MONTAŻ

Postępując według poniższych wskazówek montażowych, zagęszczarka będzie złożona w kilka minut.

Rączka

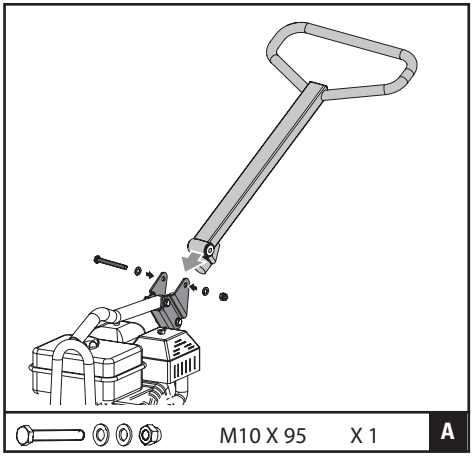

Zamontować rączkę do ramy przy pomocy śruby M10X95, podkładki i nakrętki.

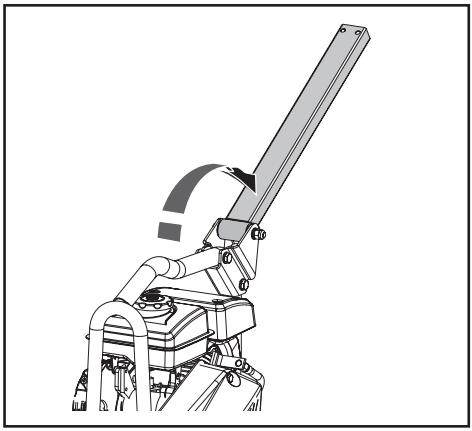

1. Przekręcić dolną część rączki.

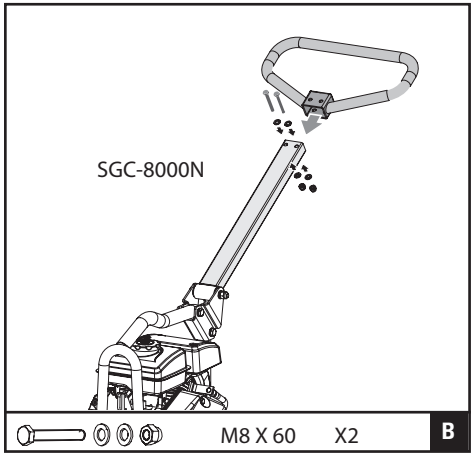

2. Przymocować górną część rączki do dolnej części za pomocą dwóch śrub M8X60 wraz z podkładkami i nakrętkami.

Manetka gazu

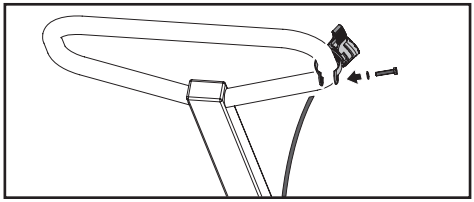

Przymocować manetkę gazu do górnej części rączki jak przedstawiono na ilustracji.

Składany układ jezdny

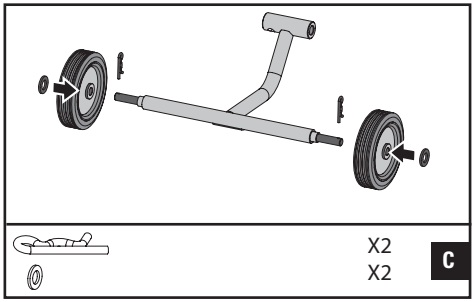

1. Nałożyć koła na ośkę oraz zabezpieczyć je zaciskami oraz podkładkami

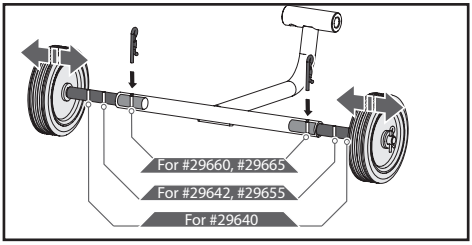

2. Trzy dziury w osi pozwalają na ustawienie dystansu między kołami. Wyciągnąć zawleczkę, ustawić odległość kół oraz z powrotem przymocować zawleczkę.

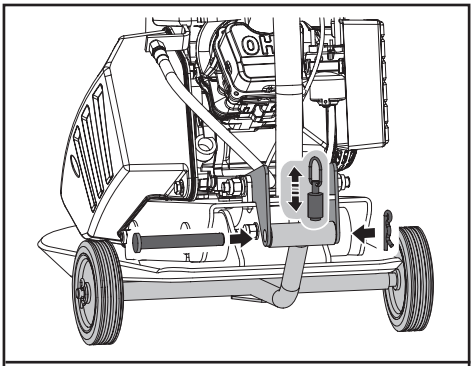

	Ø14 X 100	X1	C
		X1	

3. Wyciągnąć śrubę sprężynową umieścić górną część układu jezdnego w górnym mocowaniu. Spasować oba końce rury z otworami, wsunąć śrubę i zabezpieczyć zawleczką.

Mata polimerowa

Przeźroczysta mata polimerowa pozwala na zagęszczanie betonu, kamieni, cegieł oraz bloków cicho i ostrożnie.

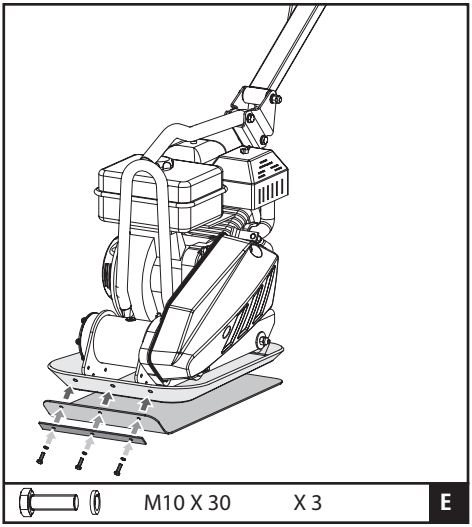

M10 X 30	X 3	E

Przymocować matę polimerową do płyty zagęszczarki tak, jak przedstawiono na ilustracji. Spasować otwory w płycie z otworami w macie i mocowaniu oraz zabezpieczyć całość trzema śrubami M10x30 oraz podkładkami (2 śruby i podkładki w modelu #29640.)

Olej silnikowy

OLEJ ZOSTAŁ SPUSZCZONY NA CZAS TRANSPORTU

Zaniechanie zalania maszyny olejem przed uruchomieniem silnika skutkuje trwałym uszkodzeniem maszyny oraz utratą gwarancji.

Dolać olej zgodnie z instrukcją silnika spakowanej osobno z maszyną.

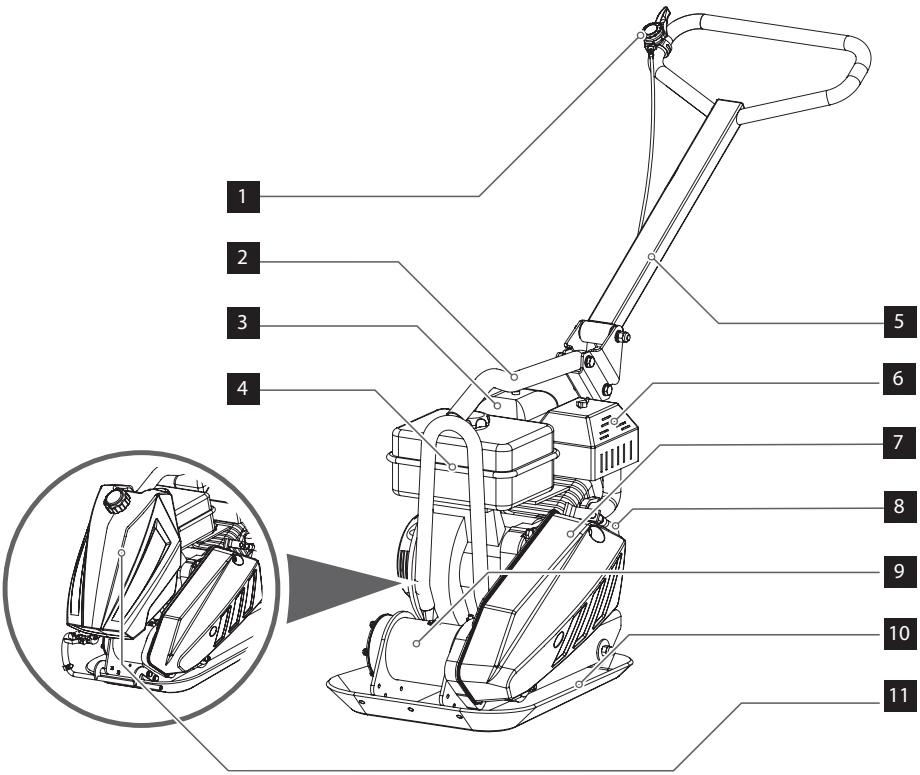

Part list

1. Manetka gazu
2. Uchwyt transportowy
3. Filtr powietrza
4. Zbiornik paliwa
5. Rączka
6. Tłumik
7. Osłona paska napędowego
8. Wąż spuszczania oleju
9. Wzbudnica
10. Płyta
11. Opcjonalny zestaw zraszający

ZAPOZNANIE Z MASZYNĄ

Funkcje i elementy obsługi

Kranik paliwowy

Kranik paliwowy otwiera i zamyka przepływ między zbiornikiem paliwa a gaźnikiem. Kranik musi być w pozycji ON, aby silnik mógł pracować. Kiedy silnik nie jest używany, kranik musi być w pozycji OFF, aby uniknąć zalania gaźnika oraz wycieku paliwa.

Manetka gazu

Manetka gazu kontroluje prędkość silnika. Operowanie manetką sprawia, że silnik przyspiesza, bądź zwalnia.

Przełącznik silnika

Przełącznik silnika aktywuje i deaktywuje układ zapłonowy. Przełącznik musi być w pozycji ON, aby silnik mógł pracować. Ustawienie przełącznika w pozycji OFF wyłącza silnik.

Dźwignia ssania

Dźwignia ssania otwiera i zamyka zawór ssania gaźnika. Pozycja zamknięta wzbogaca mieszankę paliwową potrzebną do uruchomienia zimnego silnika. Pozycja otwarta gwarantuje prawidłową mieszankę paliwową do pracy i ponownego uruchomienia rozgrzanego silnika. Niektóre silniki wyposażone są w zdalną dźwignię ssania, zamiast wersji montowanej przy silniku.

Rączka rozrusznika linkowego

Ciągnięcie za rączkę rozrusznika linkowego pozwala na uruchomienie silnika.

Wężyk spustu oleju

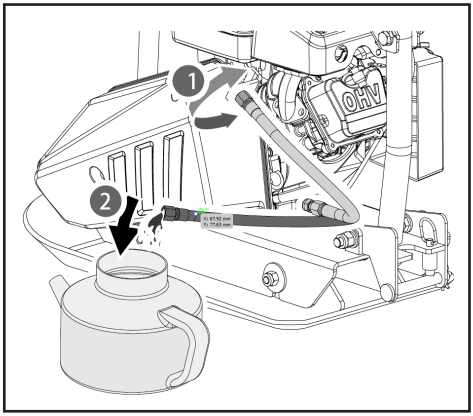

Praca silnika z brudnym olejem prowadzi do przedwczesnej eksploatacji silnika i jego awarii. Regularna wymiana oleju jest niezmiernie ważna. Wężyk spustu oleju służy do zlewania zużytego oleju do przystosowanego pojemnika.

Wzbudnica

Koło zamachowe wewnątrz wzbudnicy, napędzane jest do wysokich obrotów przez sprzęgło oraz pasek napędowy. Wysokie obroty wzbudnicy wytwarzają silny ruch w górę i dół całej maszyny, jak i posuw do przodu.

Compactor Operation

Uzupełnianie paliwa

Uzupełnić zbiornik paliwem zgodnie z instrukcją silnika spakowanej osobno z maszyną.

Bardziej szczegółowy opis pracy silnika oraz pokrewnych wskazówek bezpieczeństwa można znaleźć w instrukcji silnika spakowanej osobno z maszyną

Uruchamianie silnika

1. Ustawić kranik paliwowy w pozycji ON.
2. W celu uruchomienia zimnego silnika należy

ustawić dźwignię ssania w pozycji CLOSE.
W celu ponownego uruchomienia rozgrzanego silnika należy ustawić dźwignię ssania w pozycji OPEN.
3. Przestawić manetkę gazu z pozycji SLOW o ok. 1/3 w kierunku pozycji FAST.
4. Ustawić przełącznik silnika w pozycji ON
5. Pociągnąć za linkę rozrusznika

Praca

Nie pracować urządzeniem na asfalcie lub bardzo twardych i suchych nawierzchniach. Płyta będzie skakać zamiast wibrować powodując tym uszkodzenia maszyny i silnika.

1. Po rozgrzaniu silnika przesunąć manetkę gazu w kierunku pozycji FAST. Płyta zacznie wibrować oraz posuwać się do przodu.

2. Zagęszczarka zaprojektowana jest by pracować na prędkości silnika 3600 rpm (w normalnych warunkach – pełna prędkość). Praca maszyną na niższych obrotach zredukuje głębokość zagęszczania oraz prędkość posuwu. Spowoduje to nierównomierne wibracje urządzenia, mierne zagęszczanie oraz sterowność, większe zużycie oraz dyskomfort operatora.

3. Podczas pracy należy prowadzić maszynę, ale pozwolić jej wykonywać pracę. Wywieranie nacisku na rączkę jest niepotrzebne i spowoduje zużycie poduszek absorbujących wstrząsy

4. Na równej powierzchni zagęszczarka porusza się szybko do przodu. Na nierównych powierzchniach może być wymagane lekkie pchanie do przodu, aby wspomóc maszynę w posuwie.

5. Ilość powtórzonych biegów wymaganych do uzyskania określonego rezultatu zależy od rodzaju oraz wilgotności podłoża. Maksymalne zagęszczenie gruntu zostanie osiągnięte, gdy maszyna zacznie mocniej odbijać od gruntu.

Używanie zagęszczarki na asfalcie, wymaga użycia zestawu zraszającego aby uchronić płytę od działania rozgrzanego asfaltu.

Używając zagęszczarki na kostce brukowej, należy przymocować matę polimerową od spodu płyty aby zapobiec kruszeniu lub ścieraniu nawierzchni. Mata polimerowa jest do zakupienia osobno.

Zagęszczanie gruntu wymaga pewnej wilgotności ziemi, zbyt duża wilgotność natomiast sprawi, że ziemia zacznie się wiązać uniemożliwiając skuteczne zagęszczenie. Jeśli ziemia jest zbyt mokra, należy pozwolić jej odpowiednio przeschnąć przed przystąpieniem do zagęszczania.

Jeśli ziemia jest tak sucha, że podczas pracy unoszą się kłęby pyłu, należy nawodnić odpowiednio ziemię, aby zagęszczanie mogło być skutecznie. Uchroni to również filtr powietrza przed zabrudzeniem.

Wyłączanie silnika

Aby w razie awarii zatrzymać pracę silnika, należy ustawić przełącznik silnika w pozycji OFF. W normalnych warunkach natomiast, należy postępować następująco:

1. Ustawić manetkę gazu w pozycji SLOW.
2. Pozostawić silnik na wolnym biegu przez kilka minut.
3. Ustawić przełącznik silnika w pozycji OFF.
4. Ustawić kranik paliwowy w pozycji OFF.

Nie używać dźwigni ssania do wyłączania silnika. Może spowodować to wyrzut ognia z tłumika lub uszkodzenie silnika.

Bieg jałowy

Kiedy nie zagęszczamy, należy ustawić manetkę gazu w pozycji „SLOW" aby zredukować obciążenie silnika. Obniżenie pracy silnika do biegu jałowego pomaga wydłużyć żywotność silnika, jak i zmniejszyć spalanie oraz emisję hałasu.

MAINTENANCE

Konserwacja zagęszczarki wydłuży żywotność maszyny oraz jej komponentów.

Konserwacja zapobiegawcza

1. Wyłączyć silnik. Silnik musi być chłodny
2. Ustawić manetkę gazu w pozycji SLOW, zdjąć przewód z świecy zapłonowej oraz zabezpieczyć go.
3. Sprawdzić ogólny stan zagęszczarki. Sprawdzić połączenia śrubowe, czy ruchome elementy nie są przesunięte lub nie ocierają o siebie., czy elementy maszyny nie są uszkodzone lub w stanie mogącym zagrozić bezpieczną pracę.
4. Usunąć wszelkie zanieczyszczenia z maszyny przy pomocy miękkiej szczotki lub sprężonego powietrza. Następnie użyć lekkiego oleju maszynowego najwyższej klasy do nasmarowania ruchomych elementów.
5. Wyczyścić spód płyty, jeśli zacznie zbierać zagęszczaną ziemię. Urządzenie nie może skutecznie pracować, jeśli zagęszczana powierzchnia nie jest gładka i czysta.
6. Przywrócić przewód na świecę zapłonową.

Nigdy nie używać myjki ciśnieniowej do czyszczenia maszyny. Woda może przedostać się przez szczeliny oraz uszkodzić wałki, koła pasowe, łożyska lub silnik. Użycie myjki ciśnieniowej skróci żywotność maszyny oraz spowoduje utratę gwarancji.

Sprawdzanie paska napędowego

Aby zapewnić optymalną moc przekazywaną na wzbudnicę, pasek musi być w dobrym stanie oraz odpowiednio napięty.

1. Wyłączyć silnik. Silnik musi być chłodny
2. Zdjąć osłonę paska.
3. Sprawdzić stan paska. Jeśli pasek ma pęknięcia, postrzępienia lub wytarcia należy go niezwłocznie wymienić.
4. Sprawdzić napięcie paska poprzez ściśnięcie go na środku. Praca paska z obu stron powinna być między 9 – 13 mm przy umiarkowanym nacisku palcami.

W nowych maszynach lub po wymianie paska, należy sprawdzić napięcie paska po 20 godzinach pracy. Następnie należy sprawdzać napięcie paska co 50 godzin pracy.

Napinanie paska

Prawidłowe napięcie paska jest kluczowe dla dobrej wydajności maszyny. Poprawne napięcie paska zapewni jego długą żywotność. Za duże lub za małe napięcie spowoduje przedwczesne zużycie paska.

Compactor with optional water sprinkler kit

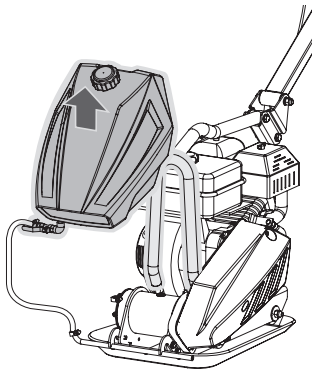

1. Jeśli zakupiona zagęszczarka jest wyposażona w zbiornik wodny, proszę zdjąć zbiornik z ramy tak, jak przedstawiono na ilustracji.

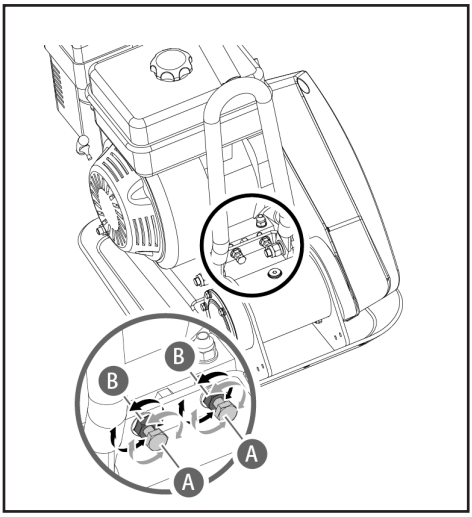

2. Loosen the jam nuts B, leaving enough space between the nut and bracket.

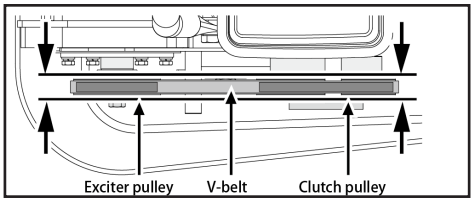

3. Przesunąć silnik w tył przez regulowanie śruby A, aż do zniwelowania luzu.

Ustawiając pasek należy upewnić się, że przebiega on równo między kołem pasowym silnika, a kołem pasowym wzbudnicy.

4. Jeśli napięcie paska zostało prawidłowo ustawione należy dokręcić śruby B.

5. Dokręcić śruby montażowe silnika.

6. Przymocować z powrotem osłonę.

Jeśli nie da się wyregulować napięcia śrubami, należy wymienić pasek napędowy na nowy.

Wymiana paska

Jeśli zagęszczarka wyposażona jest w dwa paski, należy wymieniać je parami.

1. Poluzować 4 śruby montażowe (nie wykręcać do końca) na tyle, żeby móc przesunąć silnik do przodu.

2. Poluzować śruby B oraz nakrętki A pokazane na ilustracji.

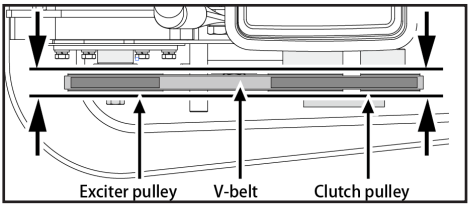

3. Przesunąć silnik do przodu i zdjąć pasek z koła pasowego oraz założyć nowy pasek.

4. Wyśrodkować pasek na kole pasowym.

5. Przesunąć silnik w tył.

Ustawiając pasek należy upewnić się, że przebiega on równo między kołem pasowym silnika, a kołem pasowym wzbudnicy.

6. Jeśli napięcie paska zostało prawidłowo ustawione należy dokręcić śruby B oraz śruby montażowe silnika.

7. Przymocować z powrotem osłonę.

Zakładając pasek napędowy należy uważać, aby nie przytrzasnąć palców między kołem pasowym a paskiem.

1. Przed wymianą oleju w wzbudnicy, należy jej pozwolić ostygnąć po pracy.

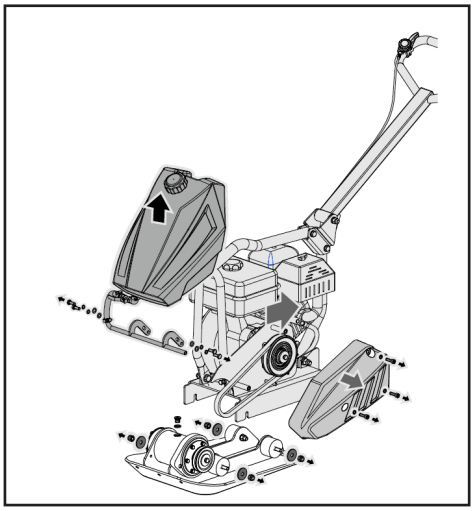

2. Zdjąć osłonę paska i pasek napędowy.
3. Wykręcić śruby mocujące pokład do obudowy wzbudnicy .
4. Zdjąć cały pokład z silnikiem z obudowy wzbudnicy.

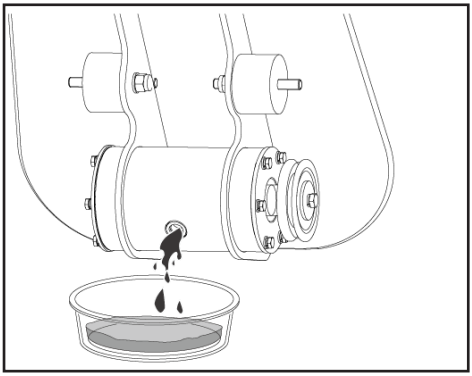

5. Usunąć zatyczkę z górnej części wzbudnicy. Odwrócić obudowę wzbudnicy do góry nogami, tak aby olej mógł spływać z wzbudnicy. Kontrolnie sprawdzić czy olej nie zawiera drobinek metalu , gdyż może to zwiastować problemy.

6. Postawić maszynę z powrotem na płycie.

29640	29642	29655	29660	29665
60ml	80ml	100ml	130ml	130ml

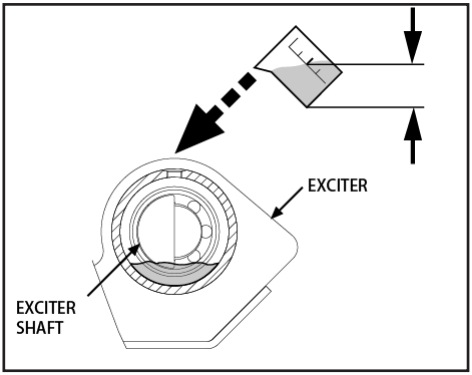

7. Uzupełnić wzbudnicę olejem.

Nie przekraczać maksymalnej ilości oleju w wzbudnicy. Zbyt duża ilość oleju może powodować przegrzewanie się wzbudnicy.

8. Przywrócić zatyczkę z góry wzbudnicy.
9. Przywrócić pomoc, pasek i osłonę paska na swoje miejsce.

STORAGE

Jeśli zagęszczarka nie będzie używana przez okres dłuższy niż 30 dni, należy wykonać poniższe kroki przez magazynowaniem urządzenia:

1. Całkowicie opróżnić zbiornik paliwa. Benzyna przez 30 może stać się zastałe. Zastała benzyna ma wysoką zawartość gumy, która może zatkać gaźnik i układ paliwowy.

2. Uruchomić silnik i pozwolić mu pracować, aż gaźnik się opróżni i samoczynnie się wyłączy. Pomoże to uniknąć powstania osadu w gaźniku i uszkodzenia silnika.

3. Póki silnik jest ciepły należy zlać olej oraz zalać silnik świeżym olejem zgodnym z instrukcją silnika.

Pozwolić silnikowi ochłonąć. Usunąć świecę zapłonową i wlać 60 ml wysokogatunkowego oleju silnikowego SAE-30. Ciągnąc za rączkę rozrusznika linkowego, powoli wyprowadzić linkę, rozprowadzając tym olej. Przywrócić świecę na swoje miejsce.

Należy wykręcić świecę zapłonową oraz zlać cały olej z cylindra przed przystąpieniem do rozruchu po magazynowaniu urządzenia.

5. Za pomocą czystej ścierki oczyścić zewnętrzną część zagęszczarki oraz udrożnić otwory wentylacyjne.

Nie używać silnych detergentów lub nafty do czyszczenia tworzywa sztucznego, gdyż może to je uszkodzić.

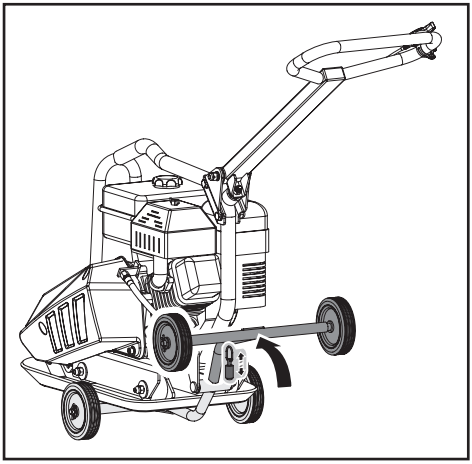

5. Pociągnąć za śrubę sprężynową oraz złożyć koła do góry.

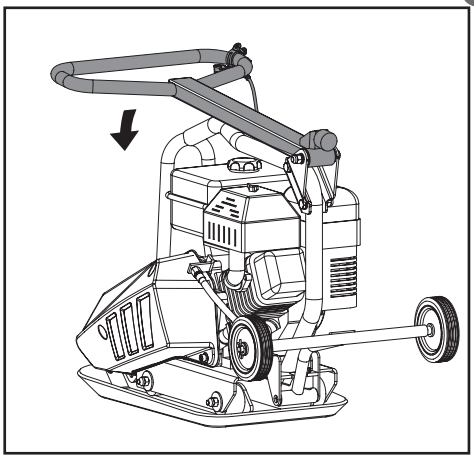

6. Ostrożnie złożyć rączkę. Uważać, aby nie przytrzasnąć lub wygiąć przewodów

7. Przechowywać zagęszczarkę w pozycji pionowej w czystym, suchym, dobrze wentylowanym pomieszczeniu.

PODNOSZENIE/TRANSPORTOWANIE

Sprawdź wagę maszyny w specyfikacji technicznej.

Aby uniknąć oparzenia lub wzniecenia pożaru, należy pozwolić maszynie ostygnąć przed przystąpieniem do podnoszenia/transportowania lub magazynowania jej.

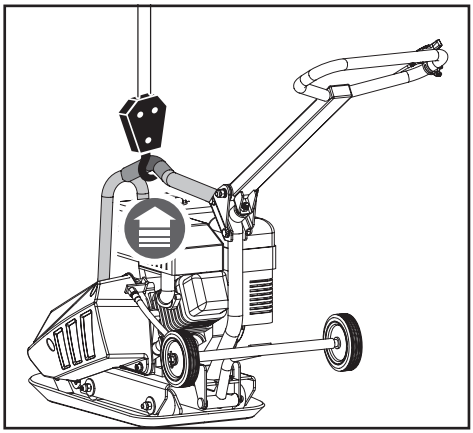

Maszyna musi być transportowana w pionowej pozycji, aby uniknąć rozlania oleju. Nie kłaść maszyny na boku czy do góry nogami.

Zabezpieczyć lub przymocować urządzenie za uchwyt transportowy, aby zapobiec jej przesunięciu lub przewróceniu.

Maszyna może upaść oraz spowodować szkody ciała i mienia, jeśli podnoszona jest nieprawidłowo. Maszynę należy podnosić za uchwycie przy płycie.

ENVIRONMENTAL

Należy segregować materiały, zamiast wyrzucać je do odpadów komunalnych. Wszelkie narzędzia, węże oraz opakowanie należy przechować, oddać do sortowni odpadów i zutylizować w bezpieczny dla środowiska sposób.

TROUBLESHOOTING

PROBLEM	PRZYCZYNA	ROZWIĄZANIE
Silnik się nie uruchamia.	1. Odłączony przewód od świecy. 2. Brak paliwa lub stare paliwo 3. Manetka gazu w złej pozycji. 4. Dźwignia ssania nie w pozycji ON. 5. Zablokowany układ paliwowy. 6. Błąd świecy zapłonowej. 7. Zalany silnik.	1. Nałożyć prawidłowo przewód na świecę 2. Zalać świeżą i czystą benzyną 3. Ustawić manetkę w pozycji rozruchowej 4. Ustawić dźwignię ssania w prawidłowej pozycji 5. Wyczyścić instalację paliwową 6. Wyczyścić, ustawić przerwę miedzy elektrodami lub wymienić świecę. 7. Odczekać kilka minut przed ponownym rozruchem
Silnik pracuje nierówno	1. Luźny przewód od świecy. 2. Urządzenie pracuje na ssaniu 3. Brak paliwa lub stare paliwo 4. Zapchane otwory wentylacyjne 5. Woda lub bród w układzie paliwowym 6. Brudny filtr powietrza	1. Nałożyć prawidłowo przewód na świecę. 2. Ustawić dźwignię ssania w prawidłowej pozycji 3. Zalać świeżą i czystą benzyną 4. Oczyścić otwory wentylacyjne 5. Opróżnić zbiornik paliwa, zalać czystą benzyną. 6. Wyczyścić lub wymienić filtr powietrza.
Silnik się przegrzewa	1. Za niski poziom oleju 2. Brudny filtr powietrza 3. Zły dopływ powietrza	1. Uzupełnić silnik odpowiednim olejem 2. Wyczyścić filtr powietrza 3. Zdjąć pokrywę dmuchawy i wyczyścić
Silnik nie zatrzymuje się, mimo, że manetka gazu jest w pozycji stop lub obroty silnika nie zwiększają się przy operowaniu manetką	Zanieczyszczenia zakłócają pracę gazu	Usunąć zanieczyszczenia
Zagęszczarka ciężka w opanowaniu (skacze i szarpie)	Za wysoka prędkość na twardym podłożu	Ustawić manetkę gazu na niższe obroty

ÚVOD

Vaše nová vibrační deska splní vaše očekávání. Byla vyrobena za přísných norem kvality k dosáhnutí nejvyšší úrovně kritérii výkonnosti. Je to snadné a bezpečné používání a při správné péči vám poskytne mnoho let spolehlivé služby.

Před použitím nové vibrační desky si pečlivě přečtěte celý návod k obsluze

Zvláštní pozornost věnujte bezpečnostním opatřením a upozorněním.

Zvláštní požadavek na kvalitu jde až do detailů: zesílená, samočistící základní deska, vypouštěcí hadice motorového oleje, uzavřený klínový řemen, samočinně nastavitelná odstředivá spojka a sklopná rukojeť.
Užitečné příslušenství umožňuje různé aplikace.
Vibrační deska stlačuje volnou půdu nebo jiné materiály, aby zvýšila jejich hustotu a únosnost.
Je vhodná zejména pro malé opravy a údržbu.
Volná zemina je zhutněna a částice jsou pevně spojeny, aby se zabránilo vnikání vzduchu nebo dutinám.
Zvyšuje nosnost, snižuje propustnost vody, zabraňuje sadání půdy, snižuje křivost a kontrakce půdy a zabraňuje poškození mrazem.
Je ideální pro zhutňování zrnitých půd, písku, štěrku, drceného štěrku a smíšené půdy.

Specifikace

SGC-8000N (29640)

Velikost platne	495x380 mm
Odstředivá síla	8200 N
Vibrační rychlost	5900 vpm
Rýchlost	25m/min
Motor	87 cc
Provozní hmotnost	51.5 kg
Hnací motor::	Jednopístový čtyřtaktní, vzduchem chlazený, OHV
Druh paliva:	Bezolovnatý normální nebo superbenzin
Kapacita nádrže:	1.6 l
Motorový olej:	0.6 l (15W40/<0 °C: 5W30)
Zapalovací svíčka:	F7RTC
Polarita-vzdálenost:	0.7-0.9 m
Výkon motoru:	2,1kW
Vibrace:	15.3m/s^2 ,K=1,5m/s^2
Hladina ak. výkonu L_{WA}:	100.4dB(A) ,K= 2,47dB(A)
Hladina ak. tlaku L_{pA}:	80.4dB(A), K= 2,47dB(A)

SGC-11000N/SGC-11000N-T (29642)

Velikost platne	515x390 mm
Odstředivá síla	11000 N
Vibrační rychlost	5500 vpm
Rýchlost	25m/min
Motor	196 cc
Provozní hmotnost	58 kg / 65 kg
Hnací motor::	Jednopístový čtyřtaktní, vzduchem chlazený, OHV
Druh paliva:	Bezolovnatý normální nebo superbenzin
Kapacita nádrže:	3.6 l
Motorový olej:	0.6 l (15W40/<0 °C: 5W30)
Zapalovací svíčka:	F7RTC
Polarita-vzdálenost:	0.7-0.9m
Výkon motoru:	4,0kW
Vibrace:	14.5m/s^2 ,K=1,5m/s^2
Hladina ak. výkonu L_{WA}:	100.6dB(A) ,K= 2,47dB(A)
Hladina ak. tlaku L_{pA}:	80.6dB(A), K= 2,47dB(A)

SGC-13000N/SGC-13000N-T (29655)

Velikost platne	520x445 mm
Odstředivá síla	13000 N
Vibrační rychlost	5500 vpm
Rýchlost	15m/min
Motor	196 cc
Provozní hmotnost	79,5 kg / 84 kg
Hnací motor::	Jednopístový čtyřtaktní, vzduchem chlazený, OHV
Druh paliva:	

Bezolovnatý normální nebo superbenzin
Kapacita nádrže: 3.6 l
Motorový olej: 0.6 l (15W40/<0 °C: 5W30)
Zapalovací svíčka: F7RTC
Polarita-vzdálenost: 0.7-0.9m
Výkon motoru: 4,8kW
Vibrace: 15.8m/s^2 ,K=1,5m/s^2
Hladina ak. výkonu L_{WA}:
100.3dB(A) ,K= 2,47dB(A)
Hladina ak. tlaku L_{pA}: 80.3dB(A), K= 2,47dB(A)

SYMBOLY

Na štítku přístroje jsou ikony. Jsou to důležité informace o zařízení a jeho použití!

Přečtěte si pečlivě tyto pokyny.

Používejte ochranné brýle.
Používejte ochranu sluchu.

Používejte ochranný oděv.

Používejte bezpečnostní obuv.

Je zakázáno odstraňovat nebo manipulovat s ochrannými a bezpečnostními zařízeními.

Chraňte se před rotujícími díly.
Nedotýkejte se žádných částí, které jsou horké po použití.

Mohlo by dojít k vážným popáleninám.

Nekuřte a držte otevřený oheň dále. Buďte zvlášť opatrní při skladování, manipulaci a používání paliv, protože v parním stavu jsou velmi prchavé a výbušné.

Držte děti a další osoby dále.

BEZPEČNOST
Obecná bezpečnostní opatření

Seznamte se se strojem.

Přečtěte si pozorně návod k obsluze.
Dodržujte pokyny uvedené na stroji.
Obeznámte se s jejich aplikací, omezeními a specifickými potenciálními riziky.
Měli byste plně porozumět ovládaní a jejich správnému použití. Naučte se, jak zařízení rychle zastavit a odpojit. Pečlivě si přečtěte všechny pokyny a bezpečnostní pokyny uvedené v příručce k přístroji dodané se zařízením. Nepokoušejte se ovládat stroj dříve, než plně ovládáte jeho provoz a údržbu a jak předejít zranění a / nebo poškození majetku.

Pracovní plocha

Stroj nikdy nespouštějte v uzavřeném prostoru.
Výfukové plyny jsou nebezpečné.
Obsahují oxid uhelnatý, plyn bez zápachu a smrtelný.
Tento spotřebič používejte pouze v dobře větraném venkovním prostoru.
Stroj používejte pouze při dobré viditelnosti nebo s dostatečným umělým osvětlením.

Osobní bezpečnost

Stroj neprovozujte pod vlivem drog, alkoholu nebo léků, které by mohly ovlivnit vaši schopnost obsluhovat stroje.

Noste vhodný oděv.
Používejte těžké dlouhé kalhoty, boty a rukavice.
Nenoste volné oblečení, krátké kalhoty, jakékoliv šperky.
Zajistěte dlouhé vlasy nad výšku ramen.
Chraňte vlasy, oblečení a rukavice před pohyblivými částmi.
Volné oblečení, šperky nebo dlouhé vlasy mohou být zachyceny pohyblivými částmi.
Před spuštěním zkontrolujte stroj.
Ujistěte se, že kryty jsou nainstalovány a jsou v pořádku.
Ujistěte se, že všechny matice, šrouby atd. jsou utažené.
Nikdy nepoužívejte přístroj v případě, že potřebuje opravit nebo je ve špatném mechanickém stavu.
Před uvedením do provozu vyměňte poškozené, chybějící nebo vadné části.
Zkontrolujte těsnost.
Držte zařízení v bezpečném provozním stavu.
Nepoužívejte přístroj, pokud jej nelze zapnout ani vypnout pomocí spínače.
Jakýkoliv benzinový pohon, jehož vypínač nepracuje, je nebezpečný a musí být opraven.
Zkontrolujte, zda jsou všechny šrouby a klíče vyjmuty ze zařízení před spuštěním.
Klíč, který je zapomenut na otočné části, může způsobit zranění.
Vždy buďte opatrní při tom co děláte a používejte svůj zdravý lidský rozum při provozu stroje.
Nepřetěžujte zařízení.
Nepoužívejte stroj naboso nebo v sandálech nebo v podobné lehké obuvi.
Používejte bezpečnostní obuv, která chrání nohy a drží Vás na kluzkém povrchu.
Vždy udržujte pevný postoj a dobrou rovnováhu.
Tím získáte lepší kontrolu nad strojem v nečekaných situacích.
Zabraňte náhodnému spuštění.
Před přepravou stroje nebo prováděním údržby nebo servisu na stroji se ujistěte, že je motor vypnutý.
Přenášení nebo provádění údržby nebo oprav na zapnutém zařízení může mít za následek vážné nehody.

Bezpečné zacházení s palivem

Palivo je vysoce hořlavé a jeho výpary mohou explodovat. Při omezování rizika vážného zranění použijte bezpečnostní opatření.
Použijte schválenou palivovou nádrž v dobře větraném prostoru při plnění nebo vypouštění nádrže. Při plnění paliva nebo při používání stroje nekuřte a držte se dále od otevřeného ohně
a jisker. Nikdy nedoplňujte palivo v uzavřených prostorách.
Udržujte uzemněné vodivé předměty, jako například nářadí, mimo odkrytých elektrických částí a svorek, abyste se vyhnuli jiskrám nebo obloukem. Takové události by mohly zapálit výpary. Před naplněním nádrže vždy zastavte motor a nechte ho vychladnout. Pokud je motor
běžící nebo horký, nikdy neotvírejte uzávěr palivové nádrže a nedoplňujte palivo. Stroj nepoužívejte, pokud se v palivovém systému vyskytly netěsnosti.
Otevřete víčko nádrže pomalu, abyste uvolnili možný tlak z nádrže.
Nikdy nepřeplňujte palivovou nádrž (palivo nesmí překročit horní značku).
Uzavřete všechny kryty nádrží a kontejnerů a utřete vylité palivo.
Nikdy nespouštějte přístroj, když je víko palivové nádrže otevřené.
Vyhněte se vznícení paliva.
Pokud dojde k rozlití paliva, nesnažte se nastartovat motor.
Vyjměte stroj z ohroženého prostoru a vyhněte se jakémukoli zdroji vznícení, dokud se benzin nevypaří.
Uchovávejte palivo v nádobách navržených a schválených pro tento účel.
Paliva skladujte na chladném, dobře větraném místě, v bezpečné vzdálenosti od jisker, otevřeného ohně a jiných zdrojů vznícení.
Nikdy neskladujte palivo nebo benzín v nádrži uvnitř budovy, kde jsou výpary vystaveny

jiskření, otevřenému ohni nebo jinému zdroji zapálení, jako jsou ohřívače, pece, pračky apod.
Před skladováním nechte motor vychladnout.
Používání a údržba stroje Během chodu motoru nezvedejte a nepřenášejte stroj.
Stroj nepřeplňujte.
Používejte stroj vhodný pro vaši práci.
Správný stroj pracuje nejlépe a nejbezpečněji na úrovni výkonu, která byla k tomu určena.
Neměňte nastavení regulátoru otáček motoru a motor nepoužívejte s příliš vysokou rychlostí.
Regulátor otáček reguluje maximální povolenou provozní rychlost motoru.
Nenechte motor běžet vysokou rychlostí, pokud nestláčate.

Nepohybujte rukama ani nohama poblíž pohyblivých částí.
Zabraňte kontaktu s horkým palivem, olejem, výfukovými plyny a horkými povrchy.
Zabraňte kontaktu s motorem a výfukem.
Tyto součásti se během provozu mimořádné ohřívají.
Po vypnutí stroje zůstanou po krátkou dobu horké.
Před opravou nebo úpravou nechte motor vychladnout.
Pokud přístroj způsobuje neobvyklé zvuky nebo vibrace, okamžitě zastavte motor, vyjměte konektor zapalovací svíčky a vyhledejte příčinu.
Neobvyklé zvuky nebo vibrace obvykle naznačují problémy.
Používejte pouze příslušenství schválené výrobcem. V opačném případě může dojít k vážnému zranění.

Ošetřujte stroj.
Zkontrolujte stroj na špatně osazené nebo zablokované pohyblivé části, na poškození nebo na jiné, co by mohlo narušit správnou funkci.
Než zařízení použijete, nechte přístroj opravit.
Mnoho nehod je způsobeno špatně udržovanými nástroji.
Udržujte motor a tlumič výfuku bez trávy, listů, nadměrného tuku nebo usazenin, aby se snížilo nebezpečí požáru.
Stroj nepolévejte ani nepostřikujte vodou ani jinými kapalinami. Udržujte rukojeti suché, čisté a zbavené zbytků. Po každém použití je vyčistěte.
Kvůli ochraně životního prostředí dodržujte předpisy pro správnou likvidaci plynu, oleje atd.
Nepoužívaný stroj skladujte mimo dosah dětí a nikdy nenechejte obsluhovat stroj osobami, které nejsou s tímto přístrojem a s pokyny seznámené.
Stroj představuje riziko v rukou nezkušených uživatelů.

Servis
Před čištěním, opravou, prohlídkou nebo nastavením zastavte motor a počkejte, až se všechny pohyblivé části zastaví.
Vždy se ujistěte, že je spínač motoru v poloze "VYP".
Odstraňte kabel svíčky a udržujte ho mimo zapalovací svíčku, aby nedošlo k neúmyslnému spuštění.
Nechejte stroj opravovat kvalifikovanými technikmi, kteří používají originální náhradní díly.
To je jediný způsob, jak zachovat bezpečnost vašeho stroje.

Specifické

Bezpečnostní opatření

Abyste zabránili zranění, držte ruce, prsty a nohy od základní desky.
Rukojeť vibrační desky pevně držte oběma rukama.
Pokud držíte rukojeť oběma rukama a nohy jsou dále od vibrační desky, nemohou být zraněny Vaše ruce, prsty a nohy.
Vždy používejte stroj zezadu.
Nikdy nepracujte poblíž nebo před strojem, když je v chodu.

Nikdy neumisťujte nástroje a jiné předměty pod vibrační desku.
Pokud stroj zasáhne cizí předmět, zastavte motor, přerušte zapalování, pečlivě zkontrolujte, zda nedošlo k poškození zařízení a opravte poškození před novým startováním stroje.
Stroj nepřetěžujte tím, že se pokusíte o přílišné stláčení nebo příliš rychlé stláčení při jediném průchodu.
Nikdy nepoužívejte stroj na příliš tvrdých nebo kluzkých plochách.
Při práci se strojem na štěrkových silnicích nebo silnicích věnujte velkou opatrnost.
Vždy věnujte pozornost skrytým nebezpečím a dopravě. Stroj nepoužívejte k přepravě osob.
Nikdy neopouštějte pracovní plochu a nenechávejte vibrační desku bez dozoru při běžícím motoru.
Vždy zastavte motor, když je zhutnění přerušeno nebo když se přesouvate z jedné pozice do druhé.
Držte se dále od okrajů zákopů a vyhněte se situacím, kdy se vibrační deska může převrátit.
Buďte opatrní na svazích, přesouvejte stroj přímo, aby nemohl spadnout na obsluhu.
Stroj vždy umístěte na pevný a rovný povrch a vypněte ho.
Chcete-li minimalizovat vibrace, omezte počet pracovních hodin a opakujte přestávky, aby se minimalizovaly opakující se pohyby a aby si Vaše ruce oddechly. V případě opakovaných pohybů snižte rychlost a výkon. Pokuste se provádět další činnosti během pracovního dne, které nevyžadují ruční ovládaní stroje.

Rozsah dodávky

Vibrační deska je částečně sestavena a opatrně zabalena do krabice.
Po odstranění všech součástí z krabice byste měli mít následující:

Základní modely

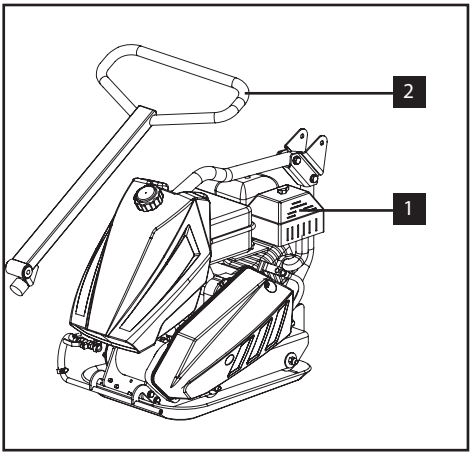

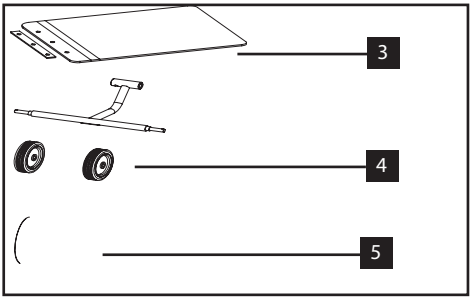

1. Podvozek vibrační desky s motorem a převodovkou
2. Rukojeť
3. Plastová deska
4. Sklápěcí náprava kol
5. Kola

MONTÁŽ

Použitím následujících montážních pokynů sestavíte vibrační desku během několika minut.

Rukojeť

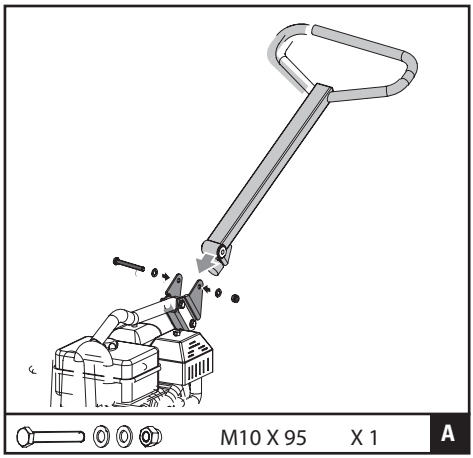

Nasaďte dolní držadlo na podvozek. Použijte přiložený šroub, podložku a velikost matice: M10x95

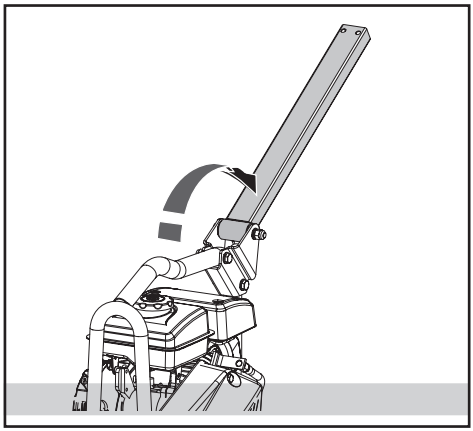

1. Sklopte spodní držadlo.

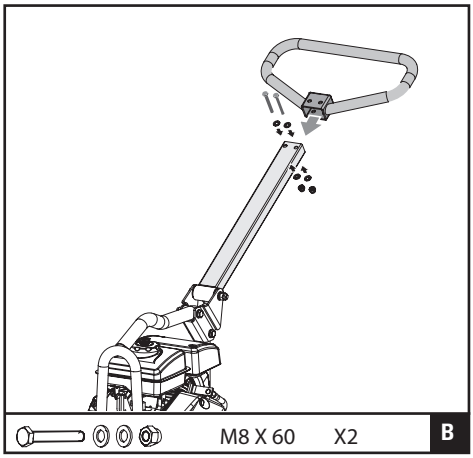

2. Namontujte horní držadlo na spodní držadlo s dodanými šrouby, podložkami a maticemi velikosti: 2x M8x60

Páka plynu

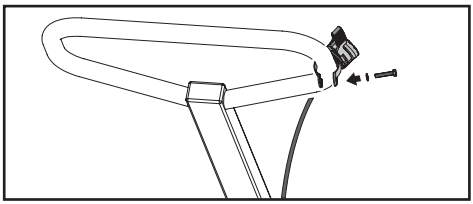

Připojte páku plynu k horní rukojeti, jak je znázorněno.

Montáž nastavitelných přepravních koleček

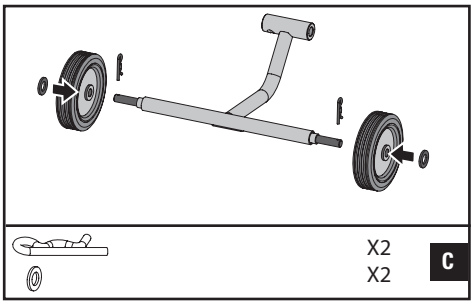

1. Zasuňte kola na čepy nápravy.
Zajistěte je pomocí přídržných spon a podložek.

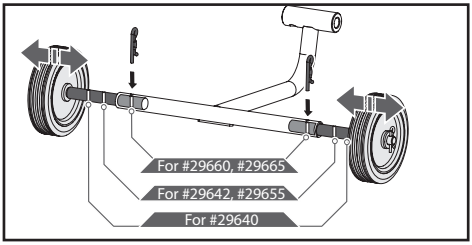

2. Tři otvory na kloubu řízení Vám umožňují nastavit vzdálenost mezi koly.
Vytáhněte kolík, nastavte kola na požadovanou vzdálenost a zajistěte je pomocí přídržného kolíku.

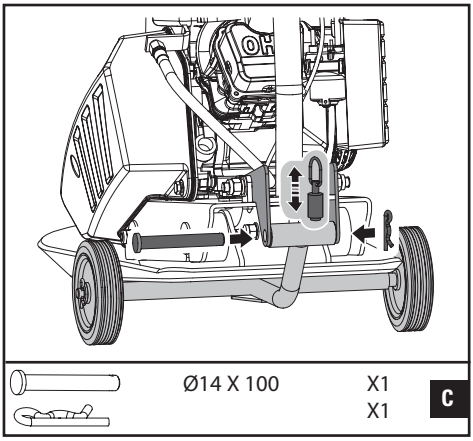

3. Vytáhněte čep pružiny nahoru, posuňte horní trubku osy kola do držáku.
Zarovnejte dva konce trubky s otvory. Zasuňte do něj čep a zajistěte ji svorkami.

Montáž plastové desky

Průhledná plastová deska umožňuje tiché a jemné zhutnění betonových desek, kamenů, cihel a bloků.

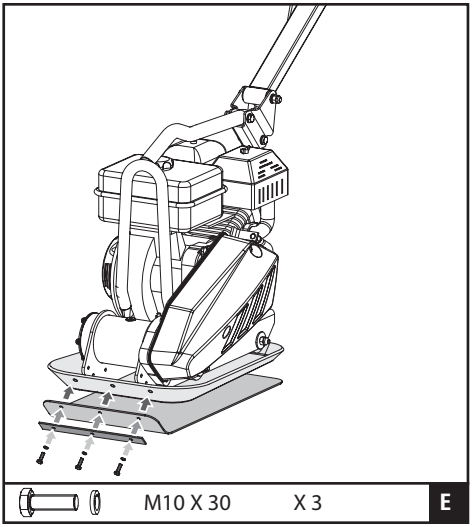

Upevněte plastovou desku k základní desce (viz obr.).
Zarovnejte otvory ve spodní desce, plastové desce a upínací dessce a zajistěte třemi šrouby M10x30 a podložkami. (Pro # 29640 pouze dva šrouby a podložky).

Motorový olej

Vibrační deska je dodána bez motorového olej e.
Před uvedením do provozu musí být motorový olej naplněn.
Spuštění motoru bez oleje vede k trvalému poškození a zániku záruky motoru.
Naplňte motorový olej podle specifikací v této příručce.

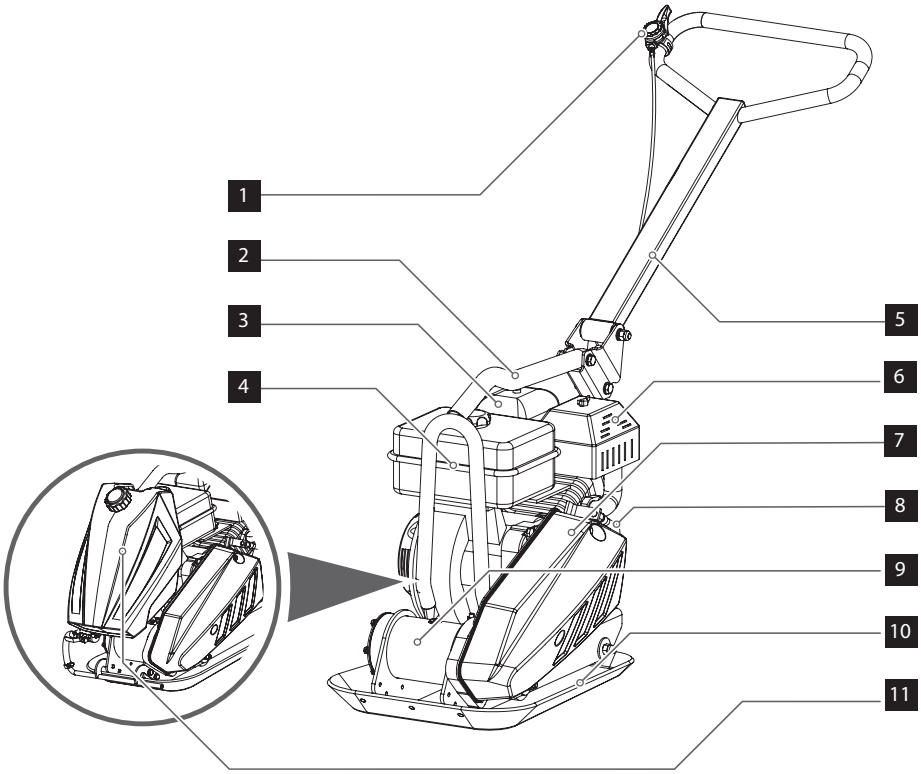

Seznam dílů

1. Páka plynu
2. Zvedací rukojeť
3. Vzduchový filtr
4. Palivová nádrž
5. Rukojeť
6. Tlumič výfuku
7. Ochranný kryt
8. Hadice na vypouštění oleje
9. Excentr
10. Základová deska
11. Volitelná sada stříkání vody

OVLÁDEJTE VÁŠ STROJ

Funkce a ovládání vibrační desky

Odvzdušňovací ventil

Kohout s benzínem otevírá a uzavírá průchod mezi palivovou nádrží a karburátorem. Kohout na benzin musí být v poloze ON abychom mohli nastartovat motor. Když je motor vypnutý, nastavte páku benzinového kohoutu na OFF, abyste zabránili karburátoru že se přechlastá a snížili možnost úniku paliva.

Páka plynu

Páčka plynu ovládá otáčky motoru. Pohybem páky plynu se otáčky motoru zrychlují nebo zpomalují.

Spínač motoru

Spínač motoru aktivuje nebo deaktivuje zapalování. Spínač motoru musí být zapnutý, aby mohl být motor spuštěn.
Otočením spínače motoru do polohy OFF se vypne motor.

Sytič

Páčka sytiče otevře a zavře škrtící klapku v karburátoru.
V uzavřené poloze je palivová směs obohacena kvůli spuštění studeného motoru. Otevřená poloha poskytuje správnou palivovou směs pro normální provoz po spuštění a spuštění teplého motoru. Některé motory používají sytič, který není umístěn přímo na motoru.

Startovací lanko

Zatáhněte za rukojeť startéru a spusťte motor.
Oil Drain Hose

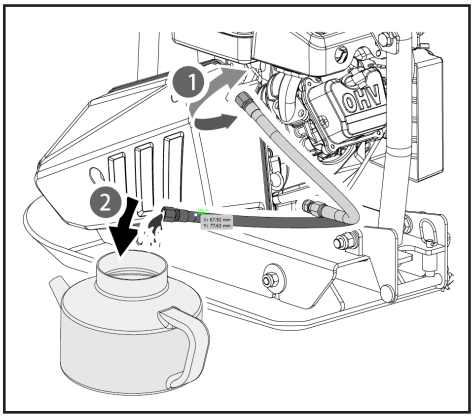

Spuštění motoru se špinavým olejem může vést k předčasnému opotřebení a poruše motoru.
Pravidelná výměna oleje je nesmírně důležitá. Olej lze vyprázdnit do vhodné nádoby pomocí přiložené pružné hadice pro vypouštění oleje.

Excentr

Excentrická hmotnost je přenášena na excentr ve skříni vysokou rychlostí pomocí spojky a řemenového pohonu.
Vysoká rychlost otáčení hřídele způsobuje rychlý bicí pohyb stroje a pohyb vpřed.

Provoz vibrační desky

Doplňování paliva

Naplňte palivovou nádrž podle popisu v návodu k obsluze v části "Bezpečné zacházení s palivem".

Startování motoru

1. Nastavte benzinový kohout na ON.
2. Při studeném motoru zavřete sytič. Chcete-li znovu spustit teplý motor, uvolněte páčku sytiče do polohy OTEVŘÍT.
3. Přesuňte páku plynu přibližně o jednu třetinu z polohy SLOW (pomaly) na

FAST (rychle).
4. Přepněte spínač motoru do polohy ON.
5. Zatáhněte za startovací lanko dokud motor nenaskočí.

Provoz

Nepoužívejte vibrační desku na betonových plochách nebo na extrémně tvrdých, suchých a již zhutněných plochách.
Tyto povrchy mohou způsobit skákání vibrační desky, což může poškodit desku stejně jako motor přístroje.

1. Po zahřátí motoru stiskněte páčku plynu pro zvýšení rychlosti. Vibrační deska začíná vibrovat a pohybuje se dopředu.

2. Stroj je určen pro otáčky motoru (jmenovitý výkon kloubového hřídele) o rychlosti 3600 ot / min (plný plyn).
Při nižší rychlosti se snižuje kompresní síla a rychlost jízdy.
To má za následek nadměrné asynchronní vibrace, zhoršuje zhutnění a manévrovatelnost, zvyšuje opotřebení stroje a zatěžuje obsluhu.

3. Veďte stroj a nechte vibrační desku pracovat. Zatlačování rukojeti je zbytečné a opotřebováva tlumič nárazů.

4. Vibrační deska se pohybuje na rovných plochách rychle vpřed.
Na nerovných nebo nakloněných plochách může být potřebný mírný dopředný tlak, který napomáhá vibrační desce při pohybu vpřed.

5. Počet požadovaných průchodů k dosažení požadovaného stupně stlačování závisí na typu a obsahu vlhkosti podkladu. Maximální zhutnění půdy je dosaženo, když zjistíte, že došlo k výraznému poklesu.

Při použití vibrační desky na asfaltu je zapotřebí systém rozprašování vody, který zabraňuje tomu, aby se spodní deska přilepila na horký asfalt.

Když umístíte desku na dlažbu, upevněte na spodní část desky plastovou ochrana, aby se zabránilo štěpení nebo broušení kamene.
Pro tento účel je k dispozici speciální urethanová deska jako volitelné příslušenství.

Přestože je zapotřebí určitá vlhkost půdy, nadměrná vlhkost může způsobit, že částice půdy se spojují a zabraňují tak dobrému zhutnění.
Pokud je půda extrémně vlhká, nechte ji před zhutněním vysušit.
Pokud je půda tak suchá, že vibrační deska vytváří mraky prachu, měli byste ji trochu navlhčit, aby se zlepšilo zhutnění.
To také snižuje potřebu údržby vzduchového filtru.

Zastavení motoru

Chcete-li zastavit motor v případě nouze, jednoduše otočte spínač motoru do polohy VYPNUTO. Za normálních podmínek postupujte následovně.
1. Nastavte páku plynu na SLOW.
2. Nechejte motor běžet jednu až dvě minuty na volnoběh.
3. Přepněte spínač motoru do polohy OFF.
4. Nastavte benzínový kohout na OFF.

Nedávejte sytič do polohy ZAVŘÍT kvůli zastavení motoru. Mohlo by dojít k poruchám nebo poškození motoru.

Volnoběh

Nastavte páku plynu na SLOW, abyste snížili zatížení motoru, pokud netlačíte.
Prostřednictvím volnoběhu se prodlužuje životnost motoru, šetříte palivo a snižujete hladinu hluku stroje.

ÚDRŽBA

Pravidelná údržba prodlužuje životnost stroje a jeho součástí.

Preventivní údržba

1. Vypněte motor. Motor musí být studený
2. Dejte páku plynu motoru do polohy SLOW a vyjměte kabel zapalování ze zapalovací svíčky.
3.Zkontrolujte obecný stav vibrační platně. Zkontrolujte jednotku, zda nejsou uvolněné, nesprávně zarovnané nebo zaseknuté pohyblivé součásti, na poškození nebo cokoliv, co by mohlo narušit správnou funkci stroje.
4. Odstraňte veškeré usazeniny z vibrační desky s měkkým štětcem, vysavačem nebo stlačeným vzduchem.
Poté namažte všechny pohyblivé části lehkým strojním olejem.
5. Vyčistěte spodní část základní desky pokud jdete zhutňovat. Stroj nepracuje správně, pokud není hladký a čistý.
6. Znovu připojte kabel zapalování.

Nikdy nečistěte vibrační desku vysokotlakým čističem.
Voda může proniknout do úzkých oblastí jednotky a poškodit vřetena, řemenice, ložiska nebo motor.
Použití vysokotlakých čisticích prostředků zkracuje životnost a snižuje snadnost údržby.

Zkontrolujte klínové řemeny

Pro optimální přenos výkonu z motoru do excentrického hřídele musí být klínový řemen v dobrém stavu a mít správné napětí.
1. Vypněte motor. Motor musí být studený.
2. Odstraňte ochranný kryt pro klínový řemen.
3. Zkontrolujte stav klínového řemene. Prasknutý, roztřepený nebo glazovaný klínový řemen by měl být vyměněn co nejdříve.
4. Zkontrolujte napnutí klínového řemene

Stiskněte střed. Při mírném tlaku s palcem nebo prstem by měl obvykle povolit 9 až 13 mm na každé straně.

Zkontrolujte napnutí řemenu na nových strojích nebo po výměně řemene po prvních 20 provozních hodinách.
Poté kontrolujte a opravte klínový řemen každých 50 hodin.

Napnutí klínového řemene

Správné napětí řemenu je pro dobrý výkon důležité.
Správné nastavení prodlouží jeho životnost.
Příliš velké nebo příliš malé napětí řemenu vede k předčasnému opotřebení řemene.

Vibrační deska s volitelným rozprašovačem vody

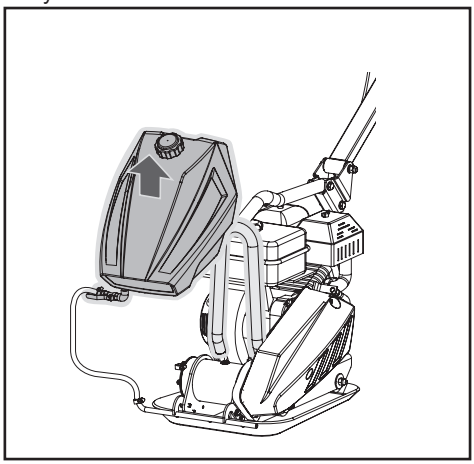

1. Pokud je vaše vibrační deska vybavena s nádrží na vodu, vytáhněte ji nahoru, jak je znázorněno

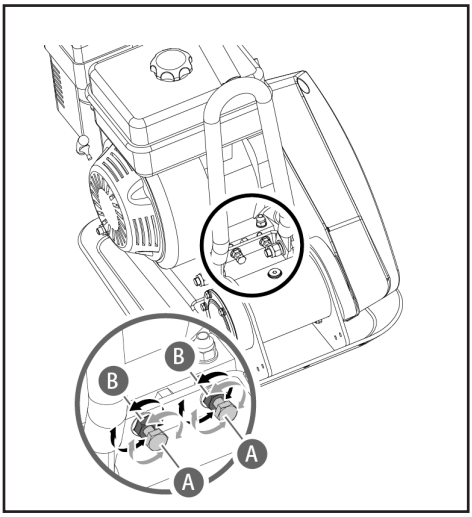

2. Povolte pojistné matice B tak daleko dokud mezi maticí a držákem nezůstane dostatek prostoru.

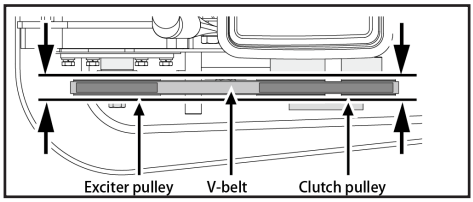

3. Posuňte motor směrem k zadní část vibrační desky otáčením nastavovacích šroubů A, tím napněte klínový řemen.

Při nastavování řemene dbejte na to, že řemenice spojky se shoduje s řemenicí excentru.

4. Pokud je napnutí klínového řemene správné, zatáhněte pojistné matice B.
5. Utáhněte šrouby ložiska motoru.
6. Namontujte opět ochranný kryt.

Pokud nemají nastavovací šrouby další vůli, musí být klínový řemen vyměněn.

Zkontrolujte klínové řemeny

Oba klínové řemeny je třeba vyměňovat současně, protože při běžném používání se rovnoměrně opotřebovávají. Vdaném okamžiku vždycky pracujte pouze s jedným klínovým řemenem.
1. Uvolněte dostatečně čtyři šrouby na ložisku motoru (neodstraňujte), aby se motor posunul dopředu.
2. Uvolněte pojistné matice B a šroub A, jak je znázorněno na obrázku výše.

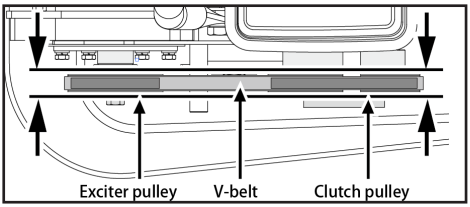

3. Posuňte motor směrem k přední části vibrační desky, vytáhněte starý klínový řemen z řemenice a namontujte na místo nový klínový řemen.
4. Umístěte klínový řemen na řemenici motoru.
5. Posuňte motor zpět.

Dbejte při nastavování řemene na to, aby řemenice spojky odpovídala řemenici excentru.

6. Pokud je napnutí klínového řemene správné, zatáhněte pojistné matice B a šrouby ložiska motoru.
7. Namontujte opět ochranný kryt.

Při demontáži nebo instalaci hnacího řemenu dbejte na to, aby se nesevřely prsty mezi řemenem a řemenicí.

1. Nechte excenter vychladnout, než budete měnit olej excentru.

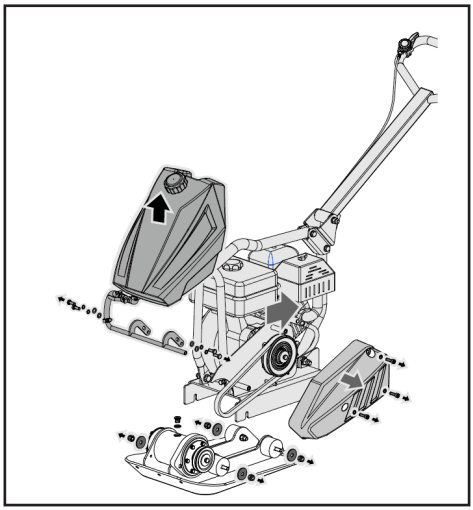

2. Odstraňte ochranný kryt a klínový řemen.
3. Vyšroubujte šrouby, které drží palubní kryt.
4. Zvedněte celou palubu s motorem ven z krytu.

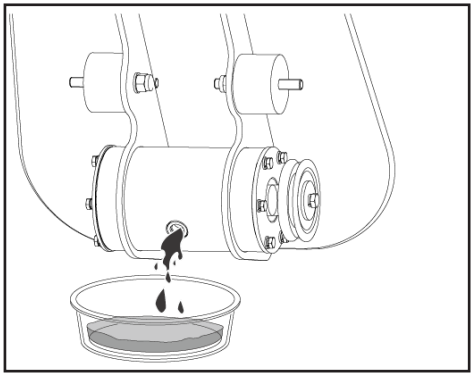

5.Vytáhněte konektor potrubí z krytu excetru. Otočte kryt vzhůru nohama tak, aby olej mohl proudit z exentru. Zkontrolujte olej na kovové třísky jako preventivní opatření pro budoucí problémy.

6. Postavte kryt platně opět do vzpřímené polohy.

29640	29642	29655	29660	29665
60ml	80ml	100ml	130ml	130ml

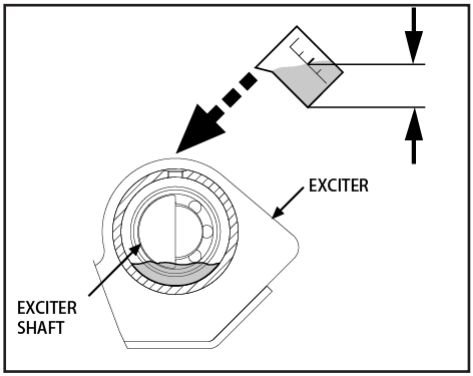

7. Naplňte skříň excetru olejem.

Nepřeplňujte - přeplnění může vést k vysokým teplotám v excentru.

8. Na potrubní přípojku naneste těsnicí směs a umístěte trubku zpět do skříně excentru.
9. Namontujte zadní palubu, klínové řemeny a ochranný kryt.

Skladování

Pokud se vibrační deska nepoužívá déle než 30 dní, přístroj připravte pro skladování následujícím způsobem.

1. Úplně vypusťte palivovou nádrž. Skladované palivo obsahující ethanol nebo MTBE začíná být po 30 dnech zastaralé. Tohle palivo má vysoký obsah kaučuku a může zablokovat karburátor a ovlivnit tok paliva.
2. Spusťte motor a nechte ho běžet, dokud se nezastaví. Tím je zajištěno, že v karburátoru není žádné další palivo. Nechte motor běžet, dokud se nezastaví. Tím se zabrání tvorbě usazenin uvnitř karburátoru a možnému poškození motoru.
3. Vypouštějte olej z motoru dokud je stále teplý. Doplňte čerstvý olej typu

doporučeného v pokynech o motoru.
4. Nechte motor vychladnout. Odstraňte zapalovací svíčku a vložte 60 ml vysoce kvalitního motorového oleje SAE 30 do válce. Pomalu vytáhněte lanko startéru kvůli rozdělení oleje. Nasaďte opět zapalovací svíčku.

Odstraňte zapalovací svíčku a vypusťte veškerý olej z válce, než se pokusíte stroj po skladování znovu nastartovat.

5. Vyčistěte vnější část vibrační desky s čistým hadříkem a udržujte ventilační otvory volné.

Na plastové díly nepoužívejte silné čisticí prostředky ani čisticí prostředky na bázi ropy
Chemické látky mohou napadat plasty.

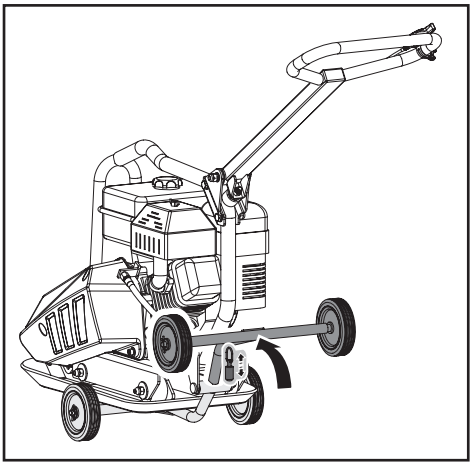

5. Vytáhněte pružinové čapy a zaklapněte kolečka.

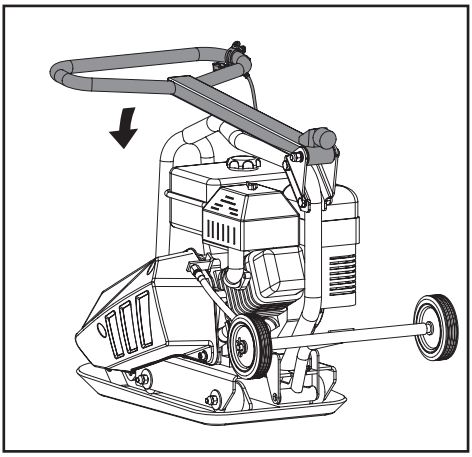

6. Jemně spusťte rukojeť.
Dávejte pozor, aby nedošlo ke stlačování nebo zkroucení ovládacích vodičů.
7. Skladujte vibrační desku ve vzpřímené poloze v čisté, suché místnosti s dobrou ventilací.

ZDVÍHÁNÍ A DOPRAVA
Hmotnost stroje je uvedena v technických údajích.
Abyste předešli popáleninám nebo požáru, nechte motor vychladnout před zvedáním nebo přepravou stroje nebo jeho skladováním uvnitř.

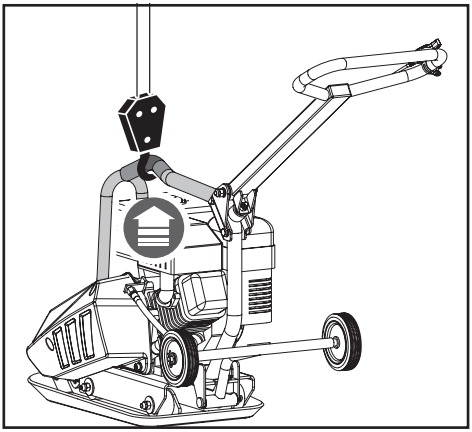

Jednotka musí být přepravována ve svislé poloze, aby nedošlo k úniku paliva.
Stroj nepokládejte na stranu ani na zadní stranu.
Zajistěte ji nebo ji připevněte k rukojeti, aby nedošlo ke sklouznutí nebo převrácení.

Stroj může spadnout a pád způsobit jeho poškození nebo zranění, pokud je nesprávně zvednut. Zvedejte stroj za rukojetě na spodní straně desky.

Životní prostředí

Recyklujte nepotřebné materiály, namísto jejich likvidace jako odpadu. Všechny nástroje, hadice a obaly by měly být odděleny a recyklovány v místním recyklačním centru.

ODSTRÁNĚNÍ ZÁVADY

PROBLÉMY	PŘÍČINY	Pomoc
Motor se nespustí	1. Zapalovací kabel není zapojen 2. Palivo je staré 3. Plynová páka není v pozici start 4. Sytič není zapnutý 5. Zanesené palivové potrubí 6. Zapalovací svíčka 7. Motor byl přechlastán	1. Pevně upevněte zapalovací kabel na zapalovací svíčce. 2. Naplňte čistý, čerstvý benzín. 3. Nastavte páku plynu "Start". 4. Škrtící klapka musí být na sytiči nastavena na studený start. 5. Vyčistěte palivové potrubí. 6. Vyčistěte, upravte vzdálenost nebo vyměňte 7. Počkejte několik minut, poté startujte, ale nepumpujte.
Motor běží nepravidelně	1. Zapalovací kabel je uvolněný 2. Sytič je v nesprávné poloze 3. Palivová linka je zablokována nebo je palivo zastaralé 4. Ucpané odvzdušnění 5. Voda nebo špína v palivovém systému 6. Vzduchový filtr je znečištěn	1. Připojte kabel zapalování. 2. Nastavte sytič na OFF 3. Vyčistěte palivové potrubí, naplňte nádrž s čistým, čerstvým benzínem. 4. Vyčistěte odvzdušnění 5. Vyprázdněte palivovou nádrž a naplňte čerstvým palivem 6. Vyčistěte nebo vyměňte vzduchový filtr
Motor se přehřívá	1. Nízká hladina oleje 2. Vzduchový filtr je znečištěn 3. Tok vzduchu je ohraničen	1. Naplňte klikovou skříň vhodným olejem 2. Vyčistěte vzduchový filtr 3. Vyjměte a vyčistěte těleso ventilátoru
Motor se nezastaví, když je plynová páka na "stop", nebo když otáčky motoru nemají adekvátně dostatečný nárůst při nastavení sytiče.	Nečistota na kabelu plynové klapky	Odstraňte nečistoty a usazeniny
Vibrační platňa je obtížně ovladatelná, když narazí (stroj skáče nebo se trhá dopředu)	Nadměrné otáčky motoru na tvrdém povrchu	Uberte plyn

ÚVOD

Vaša nová vibračná doska splní vaše očakávania. Bola vyrobená za prísnych noriem kvality k dosiahnutiu najvyššej úrovne kritérií výkonnosti. Je to jednoduché a bezpečné používanie a pri správnej starostlivosti vám poskytne mnoho rokov spoľahlivej služby.

Pred použitím novej vibračnej dosky si pozorne prečítajte celý návod na obsluhu

Osobitnú pozornosť venujte bezpečnostným opatreniam a upozorneniam.

Mimoriadna požiadavka na kvalitu ide až do detailov: zosilnená, samočistiaca základná doska, vypúšťacia hadica motorového oleja, uzavretý klinový remeň, samočinne nastaviteľná odstredivá spojka a sklopná rukoväť.
Užitočné príslušenstvo umožňuje rôzne aplikácie.
Vibračná doska stláča voľnú pôdu alebo iné materiály, aby zvýšila ich hustotu a únosnosť. Je vhodná najmä pre malé opravy a údržbu. Voľná zemina je zhutnená a častice sú pevne spojené, aby sa zabránilo vnikaniu vzduchu alebo dutinám.
Zvyšuje nosnosť, znižuje priepustnosť vody, zabraňuje sádaniu pôdy, znižuje krivosť a kontrakcie pôdy a zabraňuje poškodeniu mrazom.
Je ideálna pre zhutňovanie zrnitých pôd, piesku, štrku, drveného štrku a zmiešanej pôdy.

Špecifikácia

SGC-8000N (29640)

Veľkosť platne	495x380 mm
Odstredivá sila	8200 N
Vibračná rýchlosť	5900 vpm
Rýchlosť	25m/min
Motor	87 cc
Prevádzková hmotnosť	51.5 kg
Hnací motor:	Jednopiestový štvortaktný, vzduchom chladený, OHV
Druh paliva:	Bezolovnatý normálny alebo superbenzín
Kapacita nádrže:	1.6 l
Motorový olej:	0.6 l (15W40/<0 °C: 5W30)
Zapaľovacia sviečka:	F7RTC
Polarita-vzdialenosť:	0.7-0.9m
Výkon motora:	2,1kW
Vibrácie:	15.3m/s^2 ,K=1,5m/s^2
Hladina ak. výkonu L_{WA}:	100.4dB(A) ,K= 2,47dB(A)
Hladina ak. tlaku L_{pA}:	80.4dB(A), K= 2,47dB(A)

SGC-11000N/SGC-11000N-T (29642)

Veľkosť platne	515x390 mm
Odstredivá sila	11000 N
Vibračná rýchlosť	5500 vpm
Rýchlosť	25m/min
Motor	196 cc
Prevádzková hmotnosť	59 kg / 65 kg
Hnací motor:	Jednopiestový štvortaktný, vzduchom chladený, OHV
Druh paliva:	Bezolovnatý normálny alebo superbenzín
Kapacita nádrže:	3.6 l
Motorový olej:	0.6 l (15W40/<0 °C: 5W30)
Zapaľovacia sviečka:	F7RTC
Polarita-vzdialenosť:	0.7-0.9m
Výkon motora:	4,0kW
Vibrácie:	14.5m/s^2 ,K=1,5m/s^2
Hladina ak. výkonu L_{WA}:	100.6dB(A) ,K= 2,47dB(A)
Hladina ak. tlaku L_{pA}:	80.6dB(A), K= 2,47dB(A)

SGC-13000N/SGC-13000N-T (29655)

Veľkosť platne	520x445 mm
Odstredivá sila	13000 N
Vibračná rýchlosť	5500 vpm
Rýchlosť	15m/min
Motor	196 cc
Prevádzková hmotnosť	79,5 kg / 84 kg
Hnací motor:	Jednopiestový štvortaktný, vzduchom chladený, OHV

Druh paliva:
Bezolovnatý normálny alebo superbenzín
Kapacita nádrže: 3.6 l
Motorový olej: 0.6 l (15W40/<0 °C: 5W30)
Zapaľovacia sviečka: F7RTC
Polarita-vzdialenosť: 0.7-0.9m
Výkon motora: 4,8kW
Vibrácie: 15.8m/s^2 ,K=1,5m/s^2
Hladina ak. výkonu L_{WA}:
100.3dB(A) ,K= 2,47dB(A)
Hladina ak. tlaku L_{pA}: 80.3dB(A), K= 2,47dB(A)

SYMBOLY

Na štítku prístroja sú ikony. Sú to dôležité informácie o zariadení a jeho používaní!

Prečítajte si starostlivo tieto pokyny.

Používajte ochranné okuliare.
Používajte ochranu sluchu.

Používajte ochranný odev.

Používajte bezpečnostnú obuv.

Je zakázané odstraňovať alebo manipulovať s ochrannými a bezpečnostnými zariadeniami.

Chráňte sa pred rotujícími dielmi

Nedotýkajte sa žiadnych častí, ktoré sú horúce po použití. Mohlo by dôjsť k vážnym popáleninám.

Nefajčite a držte otvorený oheň ďalej. Buďte zvlášť opatrní pri skladovaní, manipulácii a používaní palív, pretože v parnom stave sú veľmi prchavé a výbušné.

Držte deti a dalšie osoby ďalej.

BEZPEČNOSŤ
Všeobecné bezpečnostné opatrenia

Zoznámte sa so strojom.

Pozorne si prečítajte návod na obsluhu.
Dodržujte pokyny uvedené na stroji.
Oboznámte sa s ich aplikáciou, obmedzeniami a špecifickými potenciálnymi rizikami.
Mali by ste plne porozumieť ovládaniu a ich správnemu použitiu.
Naučte sa, ako zariadenie rýchlo zastaviť a odpojiť.
Starostlivo si prečítajte všetky pokyny a bezpečnostné pokyny v príručke k prístroju dodanej so zariadením.
Nepokúšajte sa ovládať stroj skôr, než plne ovládate jeho prevádzku a údržbu a ako predísť zraneniu a / alebo poškodeniu majetku.

Pracovná plocha

Stroj nikdy nespúšťajte v uzavretom priestore.
Výfukové plyny sú nebezpečné.
Obsahujú oxid uhoľnatý, plyn bez zápachu a smrteľný.
Spotrebič používajte iba v dobre vetranom vonkajšom priestore.
Stroj používajte iba pri dobrej viditeľnosti alebo s dostatočným umelým osvetlením.

Osobná bezpečnosť

Stroj neprevádzkujte pod vplyvom drog,

alkoholu alebo liekov, ktoré by mohli ovplyvniť vašu schopnosť obsluhovať stroje. Noste vhodný odev.
Používajte ťažké dlhé nohavice, topánky a rukavice. Nenoste voľné oblečenie, krátke nohavice, akékoľvek šperky. Zaistite dlhé vlasy nad výšku ramien. Chráňte vlasy, oblečenie a rukavice pred pohyblivými časťami. Voľné oblečenie, šperky alebo dlhé vlasy môžu byť zachytené pohyblivými časťami.
Pred spustením skontrolujte stroj.
Uistite sa, že kryty sú nainštalované a sú v poriadku.
Uistite sa, že všetky matice, skrutky atď. sú zatiahnuté.
Nikdy nepoužívajte prístroj v prípade, že potrebuje opraviť alebo je v zlom mechanickom stave. Pred uvedením do prevádzky vymeňte poškodené, chýbajúce alebo chybné časti.
Skontrolujte tesnosť. Držte zariadenie v bezpečnom prevádzkovom stave.

Nepoužívajte prístroj, ak ho nie je možné zapnúť ani vypnúť pomocou spínača.
Akýkoľvek benzínový pohon, ktorého vypínač nepracuje, je nebezpečný a musí byť opravený.
Skontrolujte, či sú všetky skrutky a kľúče vyňaté zo zariadenia pred spustením.
Kľúč, ktorý je zabudnutý na otočnej časti, môže spôsobiť zranenie.
Vždy buďte opatrný pri tom čo robíte a používajte svoj zdravý ľudský rozum pri prevádzke stroja.
Nepreťažujte zariadenie.
Nepoužívajte stroj naboso alebo v sandáloch alebo v podobnej ľahkej obuvi.
Používajte bezpečnostnú obuv, ktorá chráni nohy a drží Vás na klzkom povrchu.
Vždy udržujte pevný postoj a dobrú rovnováhu.
Tým získate lepšiu kontrolu nad strojom v nečakaných situáciách.
Zabráňte náhodnému spusteniu.
Pred prepravou stroja alebo vykonávaním údržby alebo servisu na stroji sa uistite, že je motor vypnutý.
Prenášanie alebo vykonávanie údržby alebo opráv na zapnutom zariadení môže mať za následok vážne nehody.

Bezpečné zaobchádzanie s palivom

Palivo je vysoko horľavé a jeho výpary môžu explodovať. Pri obmedzovaní rizika vážneho zranenia použite bezpečnostné opatrenia.
Použite schválenú palivovú nádrž v dobre vetranom priestore pri plnení a vypúšťaní nádrže. Pri plnení paliva alebo pri používaní stroja nefajčite a držte sa ďalej od otvoreného ohňa a iskier. Nikdy nedopĺňajte palivo v uzatvorenýchpriestoroch.
Udržujte uzemnené vodivé predmety, akonapríklad náradie, mimo odkrytých elektrickýchčastí a svoriek, aby ste sa vyhli iskrám alebooblúkom.
Takéto udalosti by mohli zapáliťvýpary.
Pred naplnením nádrže vždy zastavtemotor a nechajte ho vychladnúť.
Ak je motorbežiaci alebo horúci, nikdy neotvárajte uzáverpalivovej nádrže a nedopĺňajte palivo. Stroj nepoužívajte, ak sa v palivovom systéme vyskytli netesnosti.
Otvorte viečko nádrže pomaly, aby ste uvoľnili možný tlak z nádrže.
Nikdy neprepĺňajte palivovú nádrž (Palivo nesmie prekročiť hornú značku).
Uzavrite všetky kryty nádrží a kontajnerov a utrite vyliate palivo.
Nikdy nespúšťajte prístroj, keď je veko palivovej nádrže otvorené.
Vyhnite sa vznieteniu paliva.
Pokiaľ dôjde k rozliatiu paliva, nesnažte sa naštartovať motor.
Vyberte stroj z ohrozeného priestoru a vyhnite sa akémukoľvek zdroju vznietenia, kým sa benzín nevyparí.
Uchovávajte palivo v nádobách navrhnutých a schválených na tento účel.
Palivá skladujte na chladnom, dobre vetranom mieste, v bezpečnej vzdialenosti od iskier, otvoreného ohňa a iných zdrojov vznietenia.
Nikdy neskladujte palivo alebo benzín v nádrži

vo vnútri budovy, kde sú výpary vystavené iskreniu, otvorenému ohňu alebo inému zdroju zapálenia, ako sú ohrievače, pece, práčky a pod..
Pred skladovaním nechajte motor vychladnúť.

Používani e a údržba stroja

Počas chodu motora nedvíhajte a neprenášajte stroj.
Stroj neprepĺňajte.
Používajte stroj vhodný pre vašu prácu. Správny stroj pracuje najlepšie a najbezpečnejšie na úrovni výkonu, ktorá bola k tomu určená.
Nemeňte nastavenie regulátora otáčok motora a motor nepoužívajte s príliš vysokou rýchlosťou.
Regulátor otáčok reguluje maximálnu povolenú prevádzkovú rýchlosť motora.
Nenechajte motor bežať vysokou rýchlosťou, ak nestláčate.
Nehýbte rukami ani nohami v blízkosti pohyblivých častí.
Zabráňte kontaktu s horúcim palivom, olejom, výfukovými plynmi a horúcimi povrchmi. Zabráňte kontaktu s motorom a výfukom. Tieto súčasti sa počas prevádzky mimoriadnej ohrievajú. Po vypnutí stroja zostanú po krátku dobu horúce. Pred opravou alebo úpravou nechajte motor vychladnúť.
Pokiaľ prístroj spôsobuje neobvyklé zvuky alebo vibrácie, okamžite zastavte motor, vyberte konektor zapaľovacej sviečky a vyhľadajte príčinu.
Nezvyčajné zvuky alebo vibrácie zvyčajne naznačujú problémy.
Používajte iba príslušenstvo schválené výrobcom. V opačnom prípade môže dôjsť k vážnemu zraneniu.
Ošetrujte stroj.
Skontrolujte stroj na zle osadené alebo zablokované pohyblivé časti, na poškodenie alebo na iné, čo by mohlo narušiť správnu funkciu.
Než zariadenie použijete, nechajte prístroj opraviť.
Veľa nehôd je spôsobených zle udržiavanými nástrojmi.
Udržujte motor a tlmič výfuku bez trávy, listov, nadmerného tuku alebo usadenín, aby sa znížilo nebezpečenstvo požiaru.
Stroj nepolievajte ani nepostriekajte vodou ani inými kvapalinami.
Udržujte rukoväte suché, čisté a zbavené zvyškov.
Po každom použití ich vyčistite.
Kvôli ochrane životného prostredia dodržiavajte predpisy pre správnu likvidáciu plynu, oleja atď.
Nepoužívaný stroj skladujte mimo dosahu detí a nikdy nenechajte obsluhovať stroj osobami, ktoré nie sú s týmto prístrojom a s pokynmi oboznámené.
Stroj predstavuje riziko v rukách neskúsených užívateľov.

Servis
Pred čistením, opravou, prehliadkou alebo nastavením zastavte motor a počkajte, až sa všetky pohyblivé časti zastavia.
Vždy sa uistite, že je spínač motora v polohe"VYP".
Odstráňte kábel sviečky a udržujte ho mimo zapaľovaciu sviečku, aby nedošlo k neúmyselnému spusteniu.
Nechajte stroj opravovať kvalifikovanými technikmi, ktorí používajú originálne náhradné diely. To je jediný spôsob, ako zachovať bezpečnosť vášho stroja.

Špecifické

bezpečnostné opatrenia

Aby ste zabránili zraneniu, držte ruky, prsty a nohy od základnej dosky.
Rukoväť vibračnej dosky pevne držte oboma rukami.
Ak držíte rukoväť oboma rukami a nohy sú ďalej od vibračnej dosky, nemôžu byť Vaše ruky, prsty a nohy zranené.

Vždy používajte stroj zozadu.
Nikdy nepracujte v blízkosti alebo pred strojom, keď je v chode.
Nikdy neumiestňujte nástroje a iné predmety pod vibračnú dosku.
Ak stroj zasiahne cudzí predmet, zastavte motor, prerušte zapaľovanie, starostlivo skontrolujte, či nedošlo k poškodeniu zariadenia a opravte
poškodenie pred novým štartovaním stroja.
Stroj nepreťažujte tým, že sa pokúsite o prílišné stláčanie alebo príliš rýchle stláčanie pri jedinom prechode.
Nikdy nepoužívajte stroj na príliš tvrdých alebo klzkých plochách.
Pri práci so strojom na štrkových cestách alebo cestách venujte veľkú opatrnosť.
Vždy venujte pozornosť skrytým nebezpečenstvám a doprave. Stroj nepoužívajte na prepravu osôb.
Nikdy neopúšťajte pracovnú plochu a nenechávajte vibračnú dosku bez dozoru pri bežiacom motore.
Vždy zastavte motor, keď je zhutnenie prerušené alebo keď sa presúvate z jednej pozície do druhej.
Držte sa ďalej od okrajov zákopov a vyhnite sa situáciám, kedy sa vibračná doska môže prevrátiť.
Buďte opatrní na svahoch, presúvajte stroj priamo, aby nemohol spadnúť na obsluhu.
Stroj vždy umiestnite na pevný a rovný povrch a vypnite ho.
Ak chcete minimalizovať vibrácie, obmedzte počet pracovných hodín a opakujte prestávky, aby sa minimalizovali opakujúce sa pohyby a aby si Vaše ruky oddýchli.
V prípade opakovaných pohybov znížte rýchlosť a výkon.
Pokúste sa vykonávať ďalšie činnosti počas pracovného dňa, ktoré nevyžadujú ručné ovládanie stroja.

Rozsah dodávky

Vibračná doska je čiastočne zostavená a opatrne zabalená do krabice.

Po vybratí všetkých súčastí z krabice by ste mali mať nasledujúce:

Základné modely

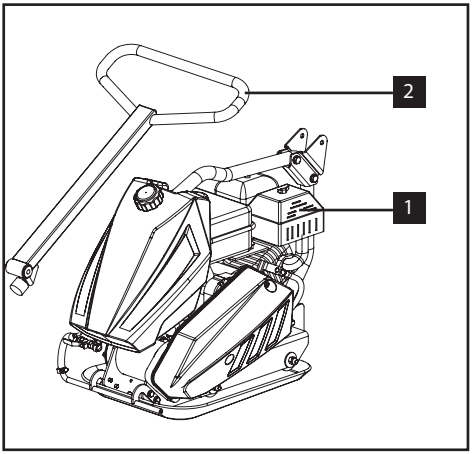

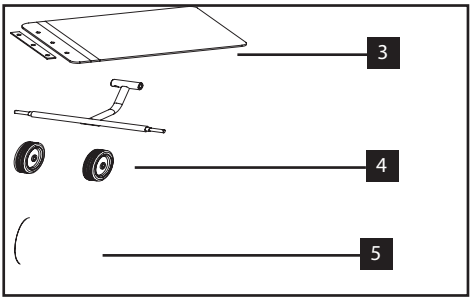

1. Podvozok vibračnej dosky s motorom a převodovkou
2. Rukoväť
3. Plastová doska
4. Sklápacia náprava kolies
5. Kolesá

MONTÁŽ

Použitím následujúcich montážnych pokynov zostavíte vibračnú dosku v priebehu niekoľkých minút.

Rukoväť

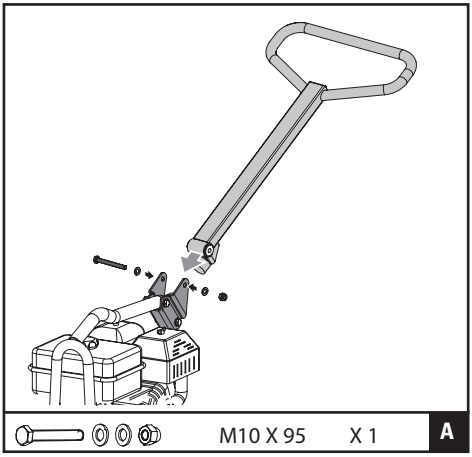

Nasaďte dolné držadlo na podvozok. Použite priloženú skrutku, podložku a veľkosť matice: M10x95

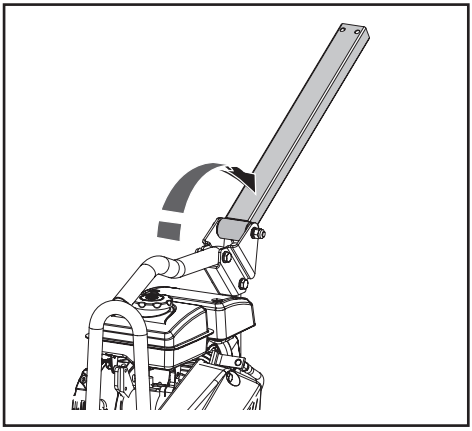

1. Sklopte spodné držadlo.

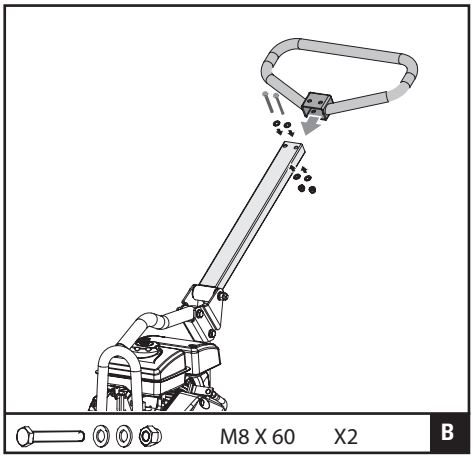

2. Namontujte horné držadlo na spodné držadlo s dodanými skrutkami, podložkami a maticami veľkosti: 2x M8x60

Plynová páka

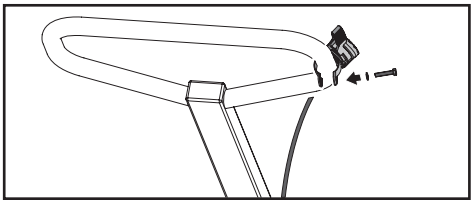

Pripojte páku plynu k hornej rukoväti, ako je znázornené.

Montáž nastaviteľných prepravných koliesok

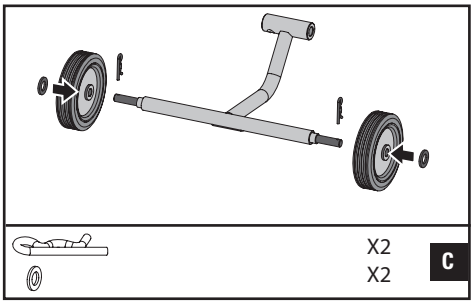

1. Zasuňte kolesá na čapy nápravy. Zaistite ich pomocou prídržných spôn a podložiek.

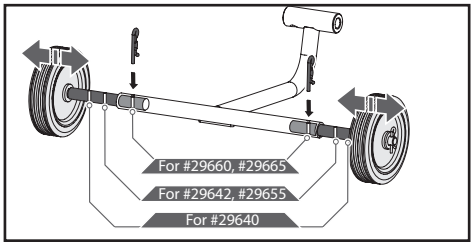

2. Tri otvory na kĺbe riadenia Vám umožňujú nastaviť vzdialenosť medzi kolesami. Vytiahnite kolík, nastavte kolesá na požadovanú vzdialenosť a zaistite ich pomocou prídržného kolíka.

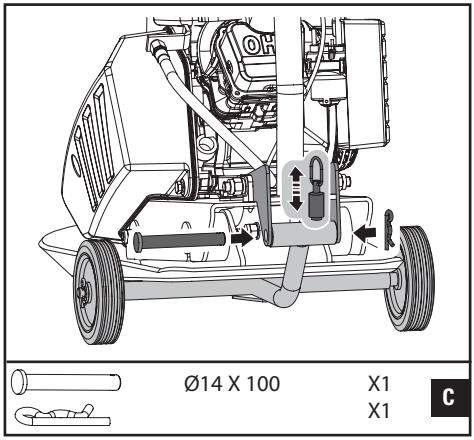

3. Vytiahnite čap pružiny hore, posuňte hornú rúrku osi kolesa do držiaka. Zarovnajte dva konce rúrky s otvormi. Zasuňte do neho čap a zaistite ju svorkami.

Montáž plastovej dosky

Priehľadná plastová doska umožňuje tiché a jemné zhutnenie betónových dosiek, kameňov, tehál a blokov.

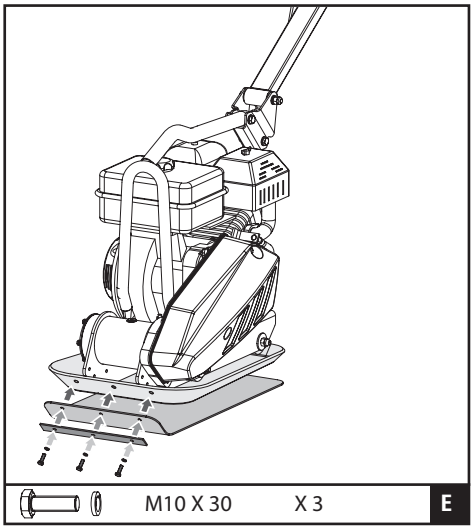

Upevnite plastovú dosku k základnej doske (viď obr.).
Zarovnajte otvory v spodnej doske, plastovej doske a upínacej doske a zaistite tromi skrutkami M10x30 a podložkami. (Pre # 29640 iba dve skrutky a podložky).

Motorový olej

Vibračná doska je dodaná bez motorového oleja.
Pred uvedením do prevádzky musí byť motorový olej naplnený.
Spustenie motora bez oleja vedie k trvalému poškodeniu a zániku záruky motora.
Naplňte motorový olej podľa špecifikácií v tejto príručke.

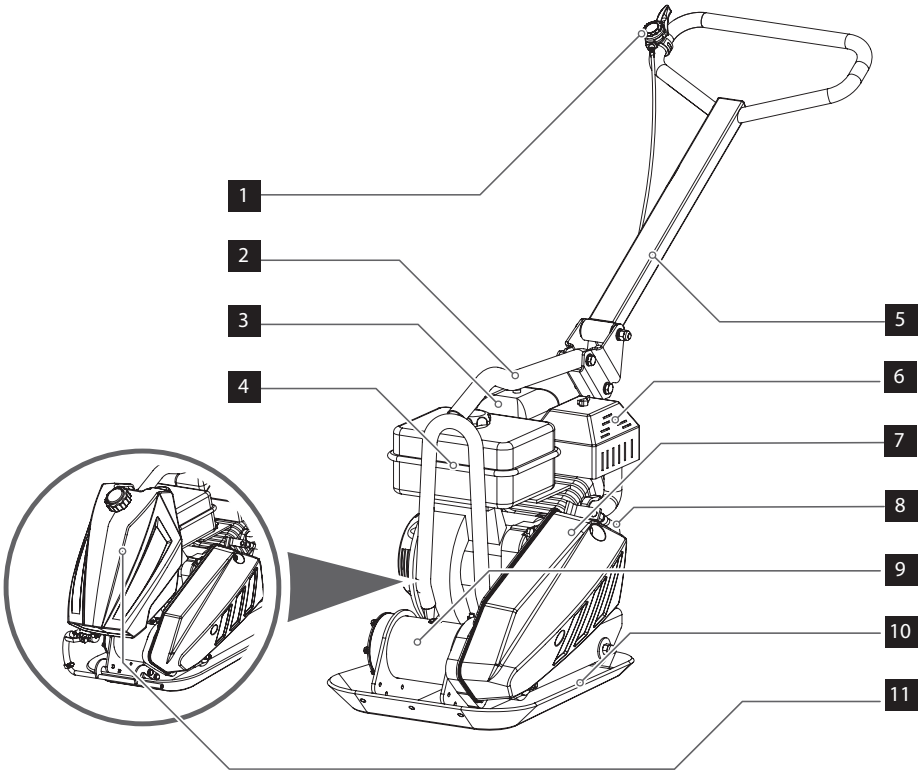

Zoznam dielov

1. Páka plynu
2. Zdvíhacia rukoväť
3. Vzduchový filter
4. Palivová nádrž
5. Rukoväť
6. Tlmič výfuku
7. Ochranný kryt
8. Hadica na vypúšťanie oleja
9. Excenter
10. Základová doska
11. Voliteľná sada na striekanie vody

OVLÁDAJTE VÁŠ STROJ

Funkcia a ovládanie vibračnej desky

Odvzdušňovací ventil

Kohút s benzínom otvára a uzatvára priechod medzi palivovou nádržou a karburátorom. Kohút na benzín musí byť v polohe ON aby sme mohli naštartovať motor.
Keď je motor vypnutý, nastavte páku benzínového kohúta na OFF, aby ste zabránili karburátoru že sa prechlastá a znížili možnosť úniku paliva.

Páka plynu

Páčka plynu ovláda otáčky motora. Pohybom páky plynu sa otáčky motora zrýchľujú alebo spomaľujú.

Spínač motora

Spínač motora aktivuje alebo deaktivuje zapaľovanie. Spínač motora musí byť zapnutý, aby mohol byť motor spustený. Otočením spínača motora do polohy OFF sa vypne motor.

Sytič

Páčka sýtiča otvorí a zatvorí škrtiacu klapku v karburátore. V uzavretej polohe je palivová zmes obohatená kvôli spusteniu studeného motora.
Otvorená poloha poskytuje správnu palivovú zmes pre normálnu prevádzku po spustení a spustenie teplého motora. Niektoré motory používajú sýtič, ktorý nie je umiestnený priamo na motore.

Štartovacie lanko

Zatiahnite za rukoväť štartéra a spustite motor.

Hadica na vypúšťanie oleja

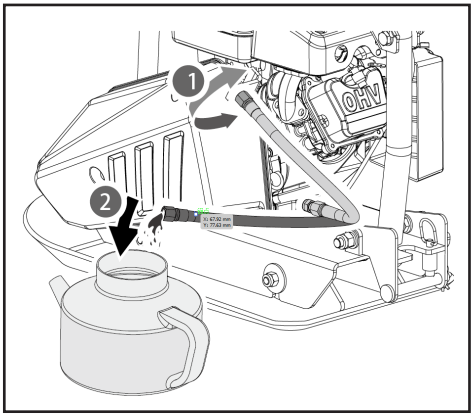

Spustenie motora so špinavým olejom môže viesť k predčasnému opotrebovaniu a poruche motora. Pravidelná výmena oleja je nesmierne dôležitá. Olej možno vyprázdniť do vhodnej nádoby pomocou priloženej pružnej hadice pre vypúšťanie oleja.

Excenter

Excentrická hmotnosť je prenášaná na excenter v skrini vysokou rýchlosťou pomocou spojky a remeňového pohonu. Vysoká rýchlosť otáčania hriadeľa spôsobuje rýchly bicí pohyb stroja a pohyb vpred.

Prevádzka vibračnej dosky

Doplňovanie paliva

Naplňte palivovú nádrž podľa popisu v návode na obsluhu v časti "Bezpečné zaobchádzanie s palivom".

Štartovanie motora

1. Nastavte benzinový kohút na ON.
2. Pri studenom motore zatvorte sýtič. Ak chcete znova spustiť teplý motor, uvoľnite páčku sýtiča do polohy OTVORENÉ.
3. Presuňte páku plynu približne o jednu

tretinu z polohy SLOW (pomaly) na FAST(rýchlo).
4. Prepnite spínač motora do polohy ON.
5. Zatiahnite za štartovacie lanko kým motor nenaskočí.

Prevádzka

Nepoužívajte vibračnú dosku na betónových plochách alebo na extrémne tvrdých, suchých a už zhutnených plochách.
Tieto povrchy môžu spôsobiť skákanie vibračnej dosky, čo môže poškodiť dosku rovnako ako motor prístroja.

1. Po zahriatí motora stlačte páčku plynu pre zvýšenie rýchlosti. Vibračná doska začína vibrovať a pohybuje sa dopredu.
2. Stroj je určený pre otáčky motora (menovitý výkon kĺbového hriadeľa) o rýchlosti 3600 ot / min (plný plyn).
Pri nižšej rýchlosti sa znižuje kompresná sila a rýchlosť jazdy.
To má za následok nadmerné asynchrónne vibrácie, zhoršuje zhutnenie a manévrovateľnosť, zvyšuje opotrebenie stroje a zaťažuje obsluhu.
3. Veďte stroj a nechajte vibračnú dosku pracovať. Zatláčanie rukoväte je zbytočné a opotrebováva tlmič nárazov.
4. Vibrační doska sa pohybuje na rovných plochách rýchlo vpred.
Na nerovných alebo naklonených plochách môže byť potrebný mierny dopredný tlak, ktorý napomáha vibračnej doske pri pohybe vpred.
5. Počet požadovaných priechodov na dosiahnutie požadovaného stupňa stláčanie závisí od typu a obsahu vlhkosti podkladu.
Maximálne zhutnenie pôdy sa dosiahne, keď zistíte, že došlo k výraznému poklesu.
Pri použití vibračnej dosky na asfalte je potrebný systém rozprašovania vody, ktorý zabraňuje tomu, aby sa spodná doska prilepila na horúci asfalt.
Keď umiestnite dosku na dlažbu, upevnite na spodnú časť dosky plastovú ochranu, aby sa zabránilo štiepeniu alebo brúseniu kameňa. Pre tento účel je k dispozícii špeciálna uretánová doska ako voliteľné príslušenstvo.
Hoci je potrebná určitá vlhkosť pôdy, nadmerná vlhkosť môže spôsobiť, že častice pôdy sa spájajú a zabraňujú tak dobrému zhutneniu.
Ak je pôda extrémne vlhká, nechajte ju pred zhutnením vysušiť.
Ak je pôda tak suchá, že vibračná doska vytvára oblaky prachu, mali by ste ju trochu navlhčiť, aby sa zlepšilo zhutnenie.
To tiež znižuje potrebu údržby vzduchového filtra.

Zastavenie motora

Ak chcete zastaviť motor v prípade núdze, jednoducho otočte spínač motora do polohy VYPNUTÉ. Za normálnych podmienok postupujte nasledovne.
1. Nastavte páku plynu na SLOW.
2. Nechajte motor bežať jednu až dve minuty na volnobeh.
3. Prepnite spínač motora do polohy OFF.
4. Nastavte benzínový kohút na OFF.

Nedávajte sýtič do polohy ZAVRIEŤ kvôli zastaveniu motora.
Mohlo by dôjsť k poruchám alebo poškodeniu motora.

Volnobeh

Nastavte páku plynu na SLOW, aby ste znížili zaťaženie motora, ak netlačíte. Prostredníctvom voľnobehu sa predlžuje životnosť motora, šetríte palivo a znižujete hladinu hluku stroja.

ÚDRŽBA

Pravidelná údržba predlžuje životnosť stroja a jeho súčastí.

Preventívna údržba

1. Vypnite motor. Motor musí byť studený
2. Dajte páku plynu motora do polohy SLOW a vyberte kábel zapaľovania zo zapaľovacej sviečky.
3. Skontrolujte všeobecný stav vibračnej platne.
Skontrolujte jednotku, či nie sú uvoľnené, nesprávne zarovnané alebo zaseknuté pohyblivé súčasti, na poškodenie alebo čokoľvek, čo by mohlo narušiť správnu funkciu stroja.
4. Odstráňte všetky usadeniny z vibračnej dosky s mäkkým štetcom, vysávačom alebo stlačeným vzduchom. Potom namažte všetky pohyblivé časti ľahkým strojovým olejom.
5. Vyčistite spodnú časť základnej dosky keď idete zhutňovať. Stroj nepracuje správne, ak nie je hladký a čistý.
6. Znovu pripojte kábel zapalovania.

Nikdy nečistite vibračnú dosku vysokotlakovým čističom.
Voda môže preniknúť do úzkych oblastí jednotky a poškodiť vretena, remenice, ložiská alebo motor.
Použitie vysokotlakových čistiacich prostriedkov skracuje životnosť a znižuje jednoduchosť údržby.

Skontrolujte klinové remene

Pre optimálny prenos výkonu z motora do excentrického hriadeľa musí byť klinový remeň v dobrom stave a mať správne napätie.
1. Vypnite motor. Motor musí byť studený.
2. Odstráňte ochranný kryt pre klínový remeň.
3. Skontrolujte stav klinového remeňa. Prasknutý, rozstrapkaný alebo glazovaný klinový remeň by mal byť vymenený čo najskôr.
4. Skontrolujte napnutie klínového remeňa Stlačte stred. Pri miernom tlaku s palcom alebo prstom by mal zvyčajne povoliť 9 až 13 mm na každej strane.

Skontrolujte napnutie remeňa na nových strojoch alebo po výmene remeňa po prvých 20 prevádzkových hodinách. Potom kontrolujte a opravte klinový remeň každých 50 hodín.

Napnutie klinového remeňa

Správne napätie remeňa je pre dobrý výkon dôležité.
Správne nastavenie predĺži jeho životnosť.
Príliš veľké alebo príliš malé napätie remeňa vedie k predčasnému opotrebovaniu remeňa.

Vibračná doska s voliteľným rozprašovačom vody

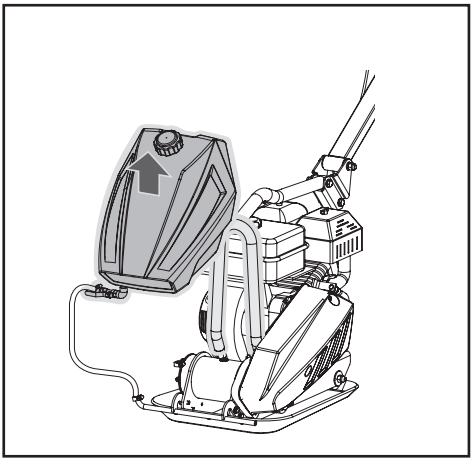

1. Pokiaľ je vaša vibračná doska vybavená s nádržou na vodu, vytiahnite ju nahor, ako je znázornené

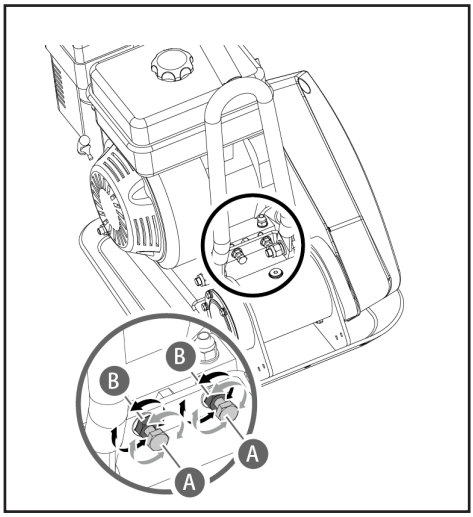

2. Povoľte poistné matice B tak ďaleko kým medzi maticou a držiakom nezostane dostatok priestoru.

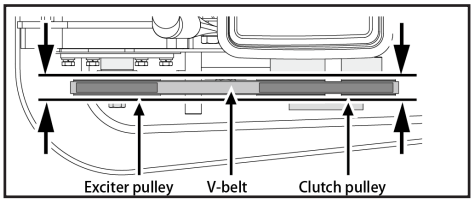

3. Posuňte motor smerom k zadnej časti vibračnej dosky otáčaním nastavovacích skrutiek A, tým napnete klinový remeň.

Pri nastavovaní remeňa dbajte na to, že remenica spojky sa zhoduje s remenicou excentra.

4. Pokiaľ je napnutie klinového remeňa správne, zatiahnite poistné matice B.
5. Utiahnite skrutky ložiska motora.
6. Namontujte opäť ochranný kryt.

Ak nemajú nastavovacie skrutky ďalšiu vôľu, musí byť klinový remeň vymenený.

Skontrolujte klinové remene

Oba klinové remene treba vymieňať súčasne, pretože pri bežnom používaní sa rovnomerne opotrebúvajú. V danom okamihu vždy pracujte iba s jedným klinovým remeňom.
1. Uvolnite dostatočne štyři skrutky na ložisku motora (neodstraňujte), aby sa motor posunul dopredu.
2. Uvolnite poistné matice B a skrutku A, ako je znázornené na obrázku vyšie.

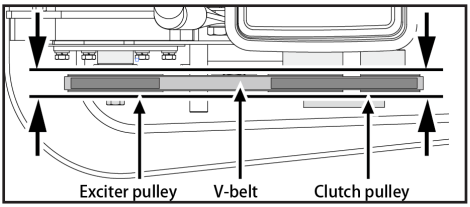

3. Posuňte motor smerom k prednej časti vibračnej dosky, vytiahnite starý klinový remeň z remenice a namontujte na miesto nový klinový remeň.
4. Umiestnite klinový remeň na remenicu motora.
5. Posuňte motor späť.

Dbajte pri nastavovaní remeňa na to, aby remenica spojky zodpovedala remenici excentra.

6. Pokiaľ je napnutie klinového remeňa správné, zatiahnite poistné matice B a skrutky ložiska motora.
7. Namontujte opäť ochranný kryt.

Pri demontáži alebo inštalácii hnacieho remeňa dbajte na to, aby sa nezovreli prsty medzi remeňom a remenicou.

1. Nechajte excenter vychladnúť, než budete meniť olej excentra.

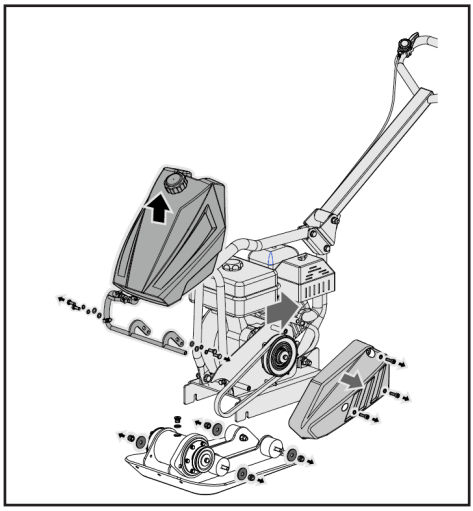

2. Odstráňte ochranný kryt a klinový remeň.
3. Vyskrutkujte skrutky, ktoré držia palubný kryt.
4. Zdvihnite celú palubu s motorom von z krytu.

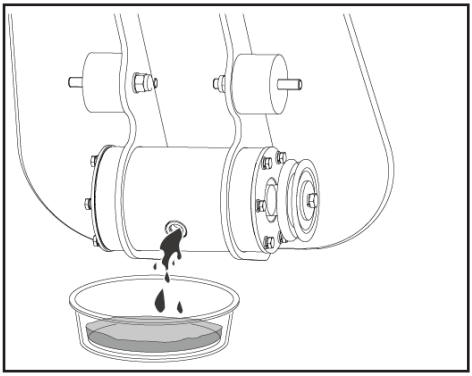

5. Vytiahnite konektor potrubia z krytu excetra. Otočte kryt hore nohami tak, aby olej mohol prúdiť z exentra.
Skontrolujte olej na kovové triesky ako preventívne opatrenie pre budúce problémy.

6. Postavte kryt platne opäť do vzpriamenej polohy.

29640	29642	29655	29660	29665
60ml	80ml	100ml	130ml	130ml

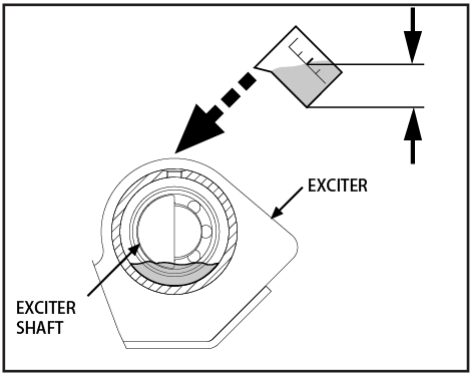

7. Naplňte skriňu excetra olejem.

Nepreplňujte - preplnenie môže viesť k vysokým teplotám v excentri.

8. Na potrubnú prípojku naneste tesniacu zmes a umiestnite trubku späť do skrine excentra.
9. Namontujte zadnú palubu, klinové remene a ochranný kryt.

Skladovanie

Ak sa vibračná doska nepoužíva dlhšie ako 30 dní, stroj pripravte pre skladovanie nasledujúcim spôsobom.
1. Úplne vypustite palivovú nádrž. Skladované palivo obsahujúce etanol alebo MTBE začína byť po 30 dňoch zastarané. Toto palivo má vysoký obsah kaučuku a môže zablokovať karburátor a ovplyvniť tok paliva.
2. Spustite motor a nechajte ho bežať, kým sa nezastaví. Tým je zaistené, že v karburátore nie je žiadne ďalšie palivo. Nechajte motor bežať, kým sa nezastaví. Tým sa zabráni tvorbe usadenín vnútri karburátora a možnému poškodeniu motora.
3. Vypúsťajte olej z motora kým je ešte teplý. Doplňte čerstvý olej typu

odporúčaného v pokynoch o motore.
4. Nechajte motor vychladnúť. Odstráňte zapaľovaciu sviečku a vložte 60 ml vysoko kvalitného motorového oleja SAE 30 do valca. Pomaly vytiahnite štartovacie lanko kvôli rozdeleniu oleja.
Nasaďte opäť zapaľovaciu sviečku.

Odstráňte zapaľovaciu sviečku a vypustite všetok olej z valca, než sa pokúsite stroj po skladovaní znovu naštartovať.

5. Vyčistite vonkajšiu časť vibračnej dosky s čistou handričkou a udržiavajte ventilačné otvory voľné.

Na plastové diely nepoužívajte silné čistiace prostriedky ani čistiace prostriedky na báze ropy. Chemické látky môžu pôsobiť na plasty.

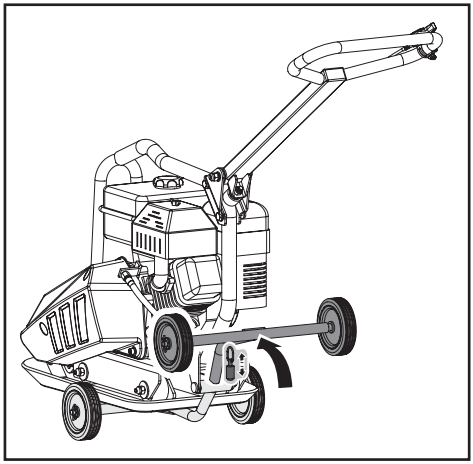

5. Vytiahnite pružinové čapy a zaklapnite koliečka.

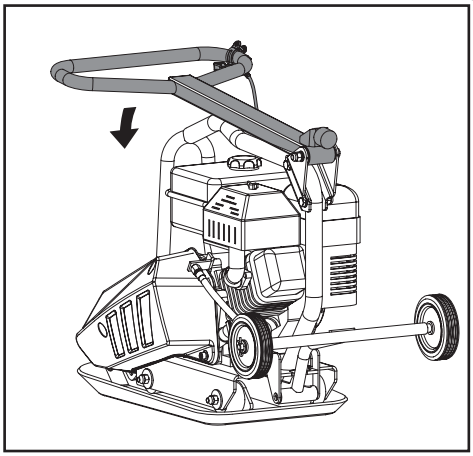

6. Jemně spustite rukoväť.
Dávajte pozor, aby nedošlo ku stláčeniu alebo skrúteniu ovládacích vodičov.
7. Skladujte vibračnú dosku vo vzpriamenej polohe polohe v čistej, suchej miestnosti s dobrou ventiláciou.

ZDVÍHANIE A DOPRAVA

Hmotnosť stroja je uvedená v technických údajoch.
Aby ste predišli popáleninám alebo požiaru, nechajte motor vychladnúť pred zdvíhaním alebo prepravou stroja alebo jeho skladovaním vnútri.

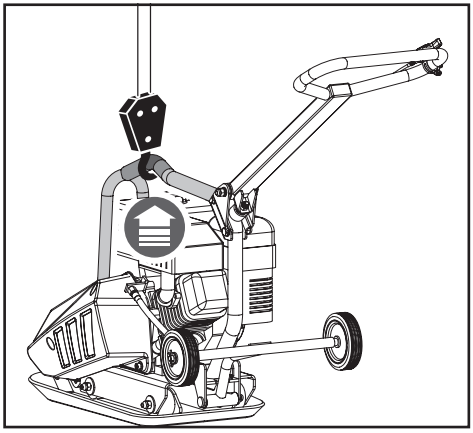

Jednotka musí byť prepravovaná vo zvislej polohe, aby nedošlo k úniku paliva.
Stroj neklaďte na stranu ani na zadnú stranu. Zaistite ju alebo ju pripevnite k rukoväti, aby nedošlo ku skĺznutiu alebo prevráteniu.

Stroj môže spadnúť a pád spôsobiť jeho poškodenie alebo zranenie, ak je nesprávne zdvihnutý. Zdvíhajte ho za rukoväte na spodnej strane dosky.

Životné prostredie

Recyklujte nepotrebné materiály, namiesto ich likvidácie ako odpadu. Všetky nástroje, hadice a obaly by mali byť oddelené a recyklované v miestnom recyklačnom centre.

ODSTRÁNENIE ZÁVADY

PROBLÉMY	PRÍČINY	Pomoc
Motor sa nespustí	1. Zapalovací kábel nie je zapojený 2. Palivo je staré 3. Plynová páka nie je v pozícií š tart 4. Sytič nie je zapnutý 5. Zanesené palivové potrubie 6. Zapalovacia sviečka 7. Motor bol prechlastaný	1. Pevne upevnite zapalovací kábel na zapalovacej sviečke. 2. Naplňte čistý, čerstvý benzín. 3. Nastavte páku plynu "Start". 4. Škrtiaca klapka musí byť na sytiči nastavená na studený š tart. 5. Vyčistite palivové potrubí. 6. Vyčistite, upravte vzdialenosť alebo vymeňte 7. Počkajte niekoľko minút, potom š tartujte, ale nepumpujte.
Motor beží nepravidelne	1. Zapalovací kábel je uvolnený 2. Sytič je v nesprávnej polohe 3. Palivová linka je zablokovaná alebo je palivo zastaralé 4. Upchaté odvzdušnenie 5. Voda alebo špina v palivovom systéme 6. Vzduchový filter je znečistený	1. Pripojte kábel zapalovania. 2. Nastavte sytič na OFF 3. Vyčistite palivové potrubie, naplňte nádrž s čistým, čerstvým benzínom. 4. Vyčistite odvzdušnenie 5. Vyprázdnite palivovú nádrž a naplňte čerstvým palivom 6. Vyčistite alebo vymeňte vzduchový filter
Motor se prehrieva	1. Nízka hladina oleja 2. Vzduchový filter je znečistený 3. Tok vzduchu je obmedzený	1. Naplňte klikovú skriňu vhodným olejom 2. Vyčistite vzduchový filter 3. Vyberte a vyčistite teleso ventilátora
Motor sa nezastaví, keď je plynová páka na "stop", alebo keď otáčky motora nemajú adekvátne dostatočný nárast pri nastavení sýtiča.	Nečistota na kábli plynovej klapky	Odstráňte nečistoty a usadeniny
Vibračná platňa je ťažko ovládateľná, keď narazí (stroj skáče alebo sa trhá dopredu)	Nadmerné otáčky motora na tvrdom povrchu	Uberte plyn

INTRODUKTION

Di n nya plattvibrator kommer att överträffa dina förväntningar. Den var tillverkad enligt strikta kvalitettsstandarder för att upfylla högsta prestationskriterier. Det är lätt att använda den, den är säker och kommer att ge dig många år av pålitlig tjänst om du tar hand om den riktigt.

Läs den här bruksanvisning noga innan du börjar använda din nya plattvibrator. Fäst speciell uppmärksamhet på varningarna.

Hängivenhet till kvalitet reflekteras i detaljer: förstärkt självrengörande platt, oljedräneringsslang, stängt kilremskåpa, självjusterande centrifugalkoppling och vikningshandtag. En varietet od nyttiga tillbehor möjliggör användning i alla sorts tillämpningar.

Plattvibrator överför energi till lös mark eller något annat material för att öka densitet och belastningsförmåga, främst för mindre reparations- och underhållsarbete. Den lösa jorden eller partiklarna flyttas eller omplaceras nära varandra på ett visst sätt, för att undvika fångad luft eller hålrum. Det ökar bärförmågan, minskar vattenläckage, förhindrar sättning, minskar svullnad, sammandragning av jord och förhindrar frostskador. Den är idealisk för kompaktering av granulatjord, sand, grus, krossat aggregat och blandad jord.

Tekniska data

SGC-8000N (29640)

Plattmått:	495x380 mm
Centrifugaltryck:	8200 N
Driftsvarvtal:	5900 rpm
Framåtdrit:	25m/min
Motor:	87 cc
Vikt:	51.5 kg
Motortyp:	1-cyl.. luftkyld, 4-takt OHV
Bränsle:	Normal blyfri bensin
Bränsletankvolym:	1.6 l
Oljetyp:	0.6 l (15W40/<0 °C: 5W30)
Tändstift:	F7RTC
Elektrodavstand:	0.7-0.9mm
Motoreffekt:	2,1 kW
Vibratiosnivå:	15.3m/s^2 ,K=1,5m/s^2
Ljudnivå:	100.4dB(A) ,K= 2,47dB(A)
Ljudtrycksnivå :	80.4dB(A), K= 2,47dB(A)

SGC-11000N/SGC-11000N-T (29642)

Plattmått:	515x390 mm
Centrifugaltryck:	11000 N
Driftsvarvtal:	5500 rpm
Framåtdrit:	25m/min
Motor:	196 cc
Vikt:	59 kg / 65 kg
Motortyp:	1-cyl.. luftkyld, 4-takt OHV
Bränsle:	Normal blyfri bensin
Bränsletankvolym:	3.6 l
Oljetyp:	0.6 l (15W40/<0 °C: 5W30)
Tändstift:	F7RTC
Elektrodavstand:	0.7-0.9mm
Motoreffekt:	4,0 kW
Vibratiosnivå:	14.5m/s^2 ,K=1,5m/s^2
Ljudnivå:	100.6dB(A) ,K= 2,47dB(A)
Ljudtrycksnivå :	80.6dB(A), K= 2,47dB(A)

SGC-13000N/SGC-13000N-T (29655)

Plattmått:	520x445 mm
Centrifugaltryck:	13000 N
Driftsvarvtal:	5500 rpm
Framåtdrit:	15m/min
Motor:	196 cc
Vikt:	79,5 kg / 84 kg
Motortyp:	1-cyl.. luftkyld, 4-takt OHV
Bränsle:	Normal blyfri bensin
Bränsletankvolym:	3.6 l
Oljetyp:	0.6 l (15W40/<0 °C: 5W30)
Tändstift:	F7RTC
Elektrodavstand:	0.7-0.9mm
Motoreffekt:	4,8 kW
Vibratiosnivå:	15.8m/s^2 ,K=1,5m/s^2
Ljudnivå:	100.3dB(A) ,K= 2,47dB(A)
Ljudtrycksnivå :	80.3dB(A), K= 2,47dB(A)

SYMBOLER

Märkskylten på din maskin kan visa symboler. Dessa representerar viktiga informationer om produkten eller användningsinstruktioner

Läs den här bruksanvisning noga.

Använd skyddsglasögon. Använd hörselskydd.

Använd skyddshandskar.

Använd skyddsskor.

Det är förbjudet att ta bort eller mixtra med skyddsanordningarna och säkerhetsanordningarna..

Håll bort från roterande delar.

Rör inte delar som är heta från drift. Fara för allvarliga brännskador.

Rök inte och tänd ej öppen flamma. Var försiktig vid hantering, hantering och användning av bränslen, eftersom de är mycket flyktiga och explosiva i ångtillstånd.

Håll barn och medståndare borta.

SÄKERHET
Allmänna säkerhetsföreskrifter

Förstå din maskin

Läs och förstå bruksanvisningen och etiketterna på maskinen. Lär dig om dess tillämpning och begränsningar, samt de specifika potentiella riskerna. Bekanta dig med kontrollerna och deras korrekta funktioner. Du skall veta hur att stoppa maskinen och kopplar loss kontrollerna snabbt. Se till att du läser och förstår alla instruktioner och säkerhetsåtgärder som beskrivs i bruksanvisningen. Försök inte att använda maskinen innan du har helt förstått hur att använda och underhålla motorn på korrekt sätt och undvika olyckshändelser och / eller egendomsskador

Arbetsområde

Starta aldrig motorn i ett slutet område. Avgaserna är farliga och innehåller kolmonoxid, som är en luktfri och dödlig gas. Använd den här maskin endast i ett välventilerat utomhusområde.

Använd aldrig maskinen utan god sikt eller ljus.

Personlig säkerhet

Använd ej maskinen under påverkan av droger, alkohol eller något läkemedel som kan påverka din förmåga att använda den ordentligt. Klä ordentligt. Använd tunga, långa byxor, stövlar och handskar. Använd ej lösa kläder, korta byxor eller smycken av inget slag. Säkra långt hår så det ligger över axelnivån.

Kontrollera din maskin innan du startar den. Behåll kåpan på plats och i funktionsduglig ordning. Se till att alla muttrar, bultar etc. är ordentligt åtdragna.

Håll ditt hår, kläder och handskar borta från rörliga delar. Lösa kläder, smycken eller långt hår kan fångas i rörliga delar.

Använd aldrig maskinen när den behöver repareras eller är i dåligt mekaniskt tillstånd. Ersätt skadade,

saknande eller icke-fungerande delar innan du använder den. Kontrollera bränsleläckage. Behåll maskinen i säkert fungerande skick Använd ej maskinen om motorns strömbrytare inte slår på eller av. Alla bensindrivna maskiner som inte kan kontrolleras med motorns omkopplare är farliga och måste bytas ut.

Utveckla en vana att kontrollera att nycklar och justeringsnycklar tas bort från maskinområdet innan du startar maskinen. En skiftnyckel eller en nyckel som står kvar på en roterande del av maskinen kan medföra personliga skador.

Stanna uppmärksam, titta på vad du gör och anväenda sunt förnuft när du använder maskinen.

Skjut inte över målet. Använd ej maskinen när du är barfot eller har sandaler eller liknande lätta skor. Använd skyddsskor som skyddar dina fötter och förbättrar fotens grepp på hala ytor.

Håll rätt ställning och balans hela tiden. Detta möjliggör bättre kontroll över maskinen i oväntade situationer.

Undvik oavsiktlig start. Var noga med att motorns strömbrytare är avstängd innan du transporterar maskinen eller utför underhåll eller servis på den. Transport eller utförande av underhåll eller servis på maskinen vars brytaren är i läge "ON" kan resultera i olyckor.

Bränsle säkerhet

Bränsle är mycket brandfarligt och dess ångor kan explodera om de antänds. Ta försiktighetsåtgärder vid användning för att minska risken för allvarliga personliga skador. Vid påfyllning eller tömning av bränsletanken, använd en godkänd bränsleförvaringsbehållare i en ren, välventilerad uteplats. Rök inte och tillåt ej gnistor, öppen flamma eller andra antändningskällor i närheten medan du lägger på bränsle eller använder maskinen. Fyll aldrig tanken inomhus.

Håll grundade strömledande föremål, till exempel verktyg, bort från utsatta, aktiva elektriska delar och anslutningar för att undvika gnistning. Dessa händelser kan antända ångor. Stäng alltid motorn av och låt den svalna innan du fyller bränsletanken. Ta aldrig bort bränsletankens lock eller tillsätt bränsle medan motorn är igång eller när motorn är varm. Använd ej maskinen med kända läckor i bränslesystemet.

Lossa bränsletankens lock långsamt för att lindra eventuellt tryck i tanken.

Överfyll aldrig tanken (det ska inte finnas något bränsle över det övre gränsvärdet).

Byt alla bränsletank- och behållarlock säkert och torka bort spillt bränsle. Använd aldrig maskinen utan att bränsletanken är ordentligt på plats.

Undvik att skapa en antändningskälla för spillt bränsle. Om bränslet är spillt, försök inte starta motorn, utan flytta maskinen bort från spillområdet och undvik att skapa någon antändningskälla tills bränsleångor har försvunnit.

Förvara bränsle i behållare som är särskilt konstruerade och godkänt för detta ändamål.

Förvara bränslet i ett svalt, välventilerat område, bort från gnistor, öppen flamma eller andra antändningskällor.

Förvara aldrig bränsle eller maskinen med bränsle i tanken inuti en byggnad där ångor kan komma i kontakt med en gnista, öppen eld eller någon annan antändningskälla, såsom en varmvattenberedare, ugn, torktumlare och liknande. Låt motorn svalna innan den lagras i något hölje.

Maskinanvändning och underhåll

Hämta eller bära aldrig maskinen när motorn är igång.

Överansträng inte maskinen. Använd rätt maskin för ditt mål. Den korrekta maskinen kommer att göra jobbet bättre och säkrare med den hastighet

för vilken den konstruerades.

Ändra ej inställningarna för motorregulatorn och tvinga ej motorn på alltför hög hastighet. Regulatorn kontrollerar den maximala säkra driftshastigheten för motorn.

Kör inte motorn med hög hastighet när du inte dunkar.

Placera inte händer eller fötter nära roterande delar.

Undvik kontakt med hett bränsle, olja, avgaser och heta ytor. Vidrör ej motorn eller ljuddämparen. Dessa delar blir extremt heta från driften och förblir heta för en kort stund efter att du har stängt av maskinen. Tillåt motorn svalna innan du utför underhåll eller gör justeringar.

Om maskinen börjar göra ett ovanligt brus eller vibration, stäng av omedelbart motorn, koppla bort tändstiftet och kontrollera orsaken. Ovanligt brus eller vibrationer brukar varna för problem.

Använd endast fastsättningar och tillbehör som är godkända av tillverkaren. Gör du inte så, då kommer du i fara för personliga skador.

Underhålla maskinen. Kontrollera om det finns rörliga delar som är felinriktade eller förbundna. Sök efter brutna delar eller andra villkor som kan påverka maskinens funktion. Om maskinen var skadad, se till at den blir reparerat innan användning. Många misstag är orsakade av dåligt underhållade utrustning.

Håll motorn och ljuddämparen fri från gräs, löv, alltför mycket smörja eller koluppbyggnad för att minska risken för brandfara.

Spruta aldrig maskinen med vatten eller någon annan vätska. Håll handtag torra, rena och fria från skräp. Rengör efter varje användning.

Observera lagar och föreskrifter för bortskaffande av gas, olja etc. för att skydda miljön.

När maskinen är stängd av, förvara den utom räckhåll för barn och låt inte personer som är inte bekanta med maskinen eller instruktionerna att använda den. Maskinen är farlig i outbildade användarnas händer.

Servis

Innan du rengör, reparerar, inspekterar eller justerar maskinen, stäng av motorn och kontrollera att alla rörliga delar har stoppats. Kontrollera alltid att motorns brytare är i läge "OFF". Koppla bort tändstiftet och håll ledningen bort från kontakten för att förhindra oavsiktlig start.

Din maskin skall hanteras av en kvalificerad reparationspersonal som använder endast identiska reservdelar. Detta säkerställer att maskinens säkerhet upprätthållas..

Särskilda säkerhetsregler

För att undvika skador, håll händerna, fingrarna och fötterna borta från bottenplattan. Håll plattvibratorn handtaget ordentligt med båda händerna. Om båda händerna håller handtaget och fötterna är borta från bottenplattan, den kan inte skada dina händer, fingrar och fötter.

Använd alltid maskinen bakifrån. Du skall aldrig passera eller stå framför maskinen när motorn är igång.

Placera aldrig verktyg eller något annat föremål under plattvibratorn.

Om enheten slår ett främmande föremål, stoppa motorn, koppla ur tändstiftet, granska maskinen noga för eventuella skador och reparera skadorna innan du startar och använder maskinen igen.

Överbelasta inte maskinens kapacitet genom att komprimera för djupt på en gång eller i för snabb takt.

Använd aldrig maskinen vid höga

transporthastigheter på hårda eller hala ytor.

Var extremt försiktig när du kör på eller korsar grusuppfarter eller vägar. Var uppmärksam på dolda faror eller trafik. Du skall inte trapnsportera passagerare.

Lämna aldrig din position och lämna aldrig plattvibratorn obevakad när motorn är igång.

Stoppa alltid motorn när komprimering är försenad eller när du går från en plats till en annan.

Håll dig borta från dikeskanter och undvik handlingar som kan leda till att plattvibratorn svänger över.

Stiga alltid uppför sluttningarna försiktigt, i en direkt väg och bakåt för att förhindra att plattvibratorn störtar över på operatören.

Parkera alltid maskinen på en fast och jämn yta och stäng den av.

För att minska exponering for vibrationer, begränsa driftstimmarna och ta periodiska raster för att minimera repetitionen och vila din hand. Minska hastigheten och kraften i vilken du gör den repeterande rörelsen. Försök att fylla varje dag med jobb där man inte behöver använda handhållen kraftutrustning.

INNEHÅLL

Plattvibratorn levereras delvis sammansatt i en noggrant förpackad kartong. När alla delar har tagits bort från kartongen, skulle du ha:

Basmodeller

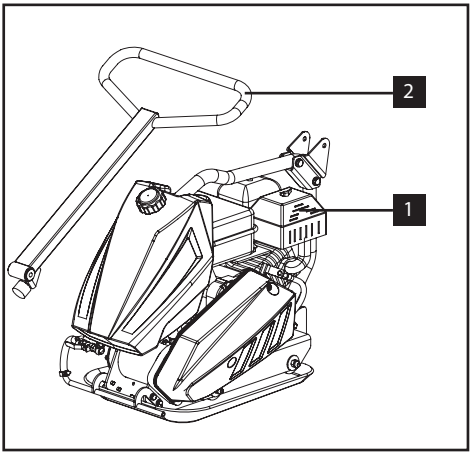

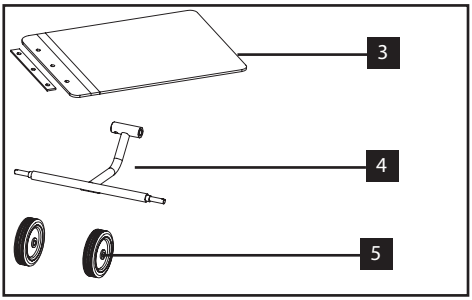

1. Plattvibratorns chassi med motor och överföring
2. Handtag
3. Beläggningsmatta
4. Vikningshjulkonsol
5. Hjul

SAMMANSÄTTNING

Genom att följa de här instruktioner kommer du att sammansätta plattvibratorn på några minuter.

Handtag

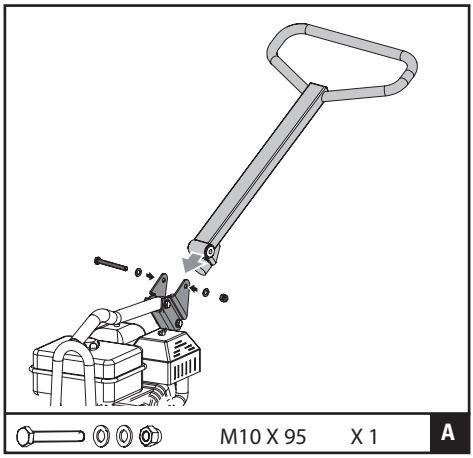

Montera handtaget på chassit med M10X95-bulten, brickorna och muttern.

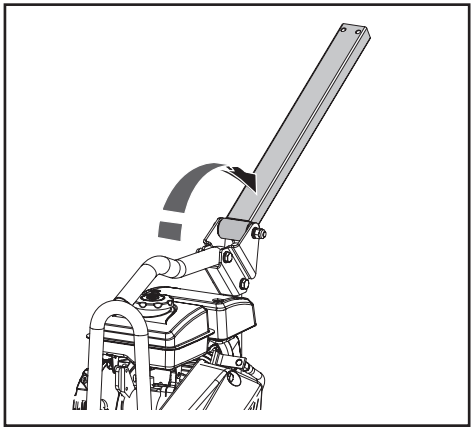

1. Vänd ner det nedre handtaget.

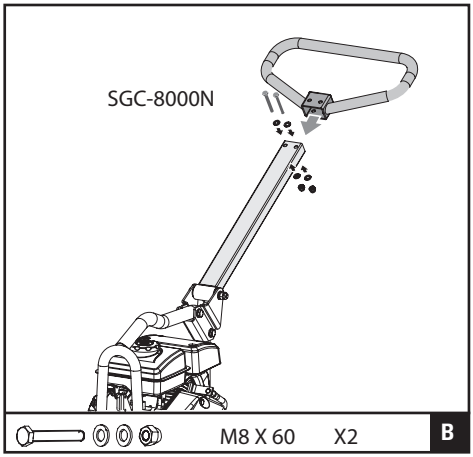

2. Montera det övre handtaget på det nedre handtaget med 2 M8X60-bultar, brickor och muttrar.

Gasreglage

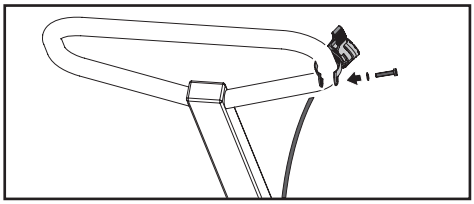

Fixera gasreglaget till det övre handtaget enligt bilden.

Vikningshjul

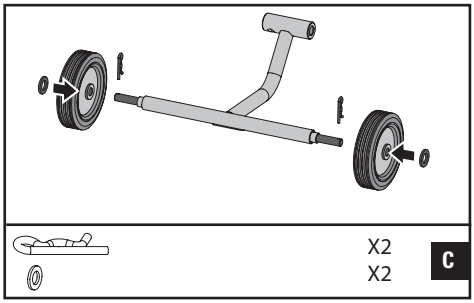

Skjut hjulen över stubbaxlarna. Säkra dem med hårspetshållare och plana brickor.

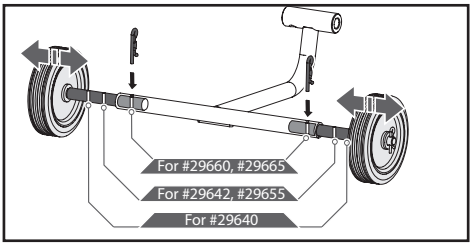

1. Tre hål på stubaxeln gör det möjligt att justera avståndet mellan hjulen. Dra ut stiftet först, ställa in hjulen på lämpligt avstånd och spänna med stiftet.

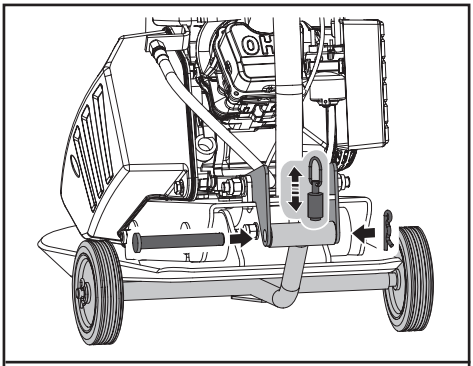

	Ø14 X 100	X1	C
		X1	

2. Dra upp fjäderbulten och sätt in hjulkonsolens övre rör i monteringsfästet. Jämna till två ändar av röret med hålen. Skjut in bulten och fäst den med klämmorna..

Beläggningsmatta

Den genomskinliga beläggningsmatta gör det möjligt att sammanpressa betongplattor, stenar, tegel och block tyst och försiktigt.

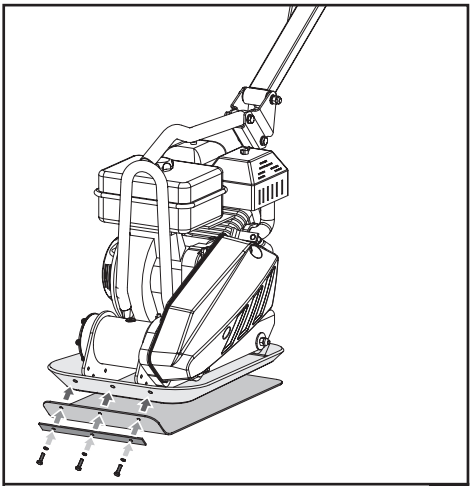

	M10 X 30	X 3	E

Fäst beläggningsmattan på basplattan enligt bilden. Jämna till hålen i basplattan, beläggningsmattan och klämplattor, och säkra den med 3 bultar M10x30 och låsbrickor. (Bara 2 bultar och låsbrickor för # 29640.)

Motorolja

OLJAN HAR DRABBATS FÖR LEVERANS.

Misslyckande att fylla motorns oljetråg med olja innan motorn startas kommer att resultera i permanent skada och upphäva motorns garanti.

Lägg till olja enligt motorhandboken som är packad separat.

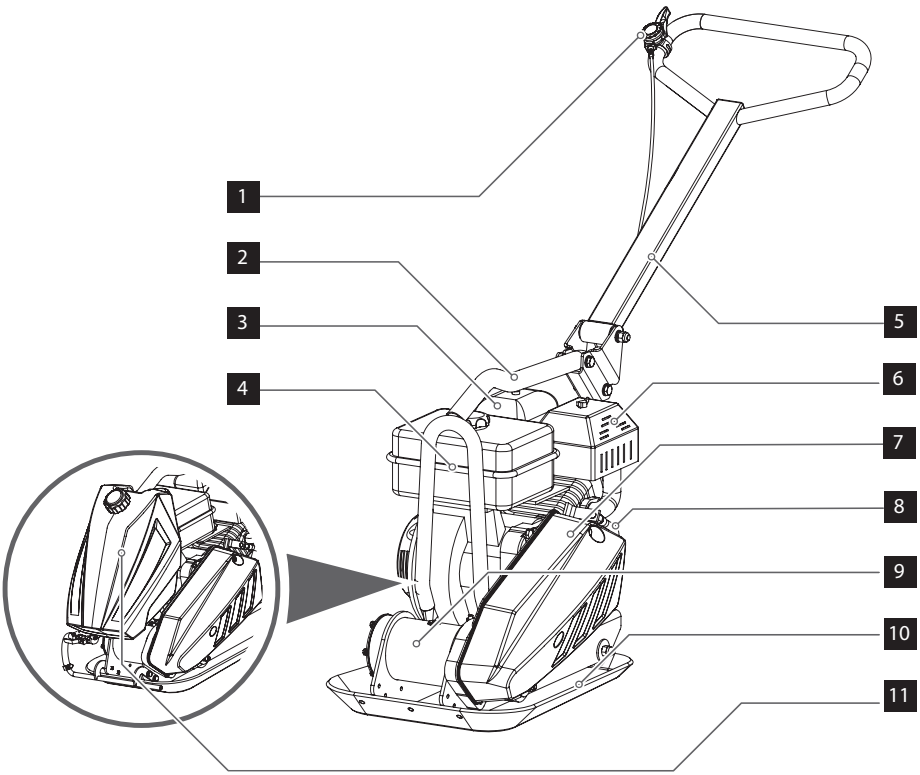

Dellista

1. Gasreglage
2. Bärhandtag
3. Luftrenare
4. Bränsletank
5. Handtag
6. Ljuddämpare
7. Kilremskåpa
8. Oljedräneringsslang
9. Impulsgivare
10. Basplatta
11. Valfri vattenspridare

KÄNNA DIN MASKIN

Funktioner och kontroller Bränsleventil Kontroll

Bränsleventil öppnar och stänger passagen mellan bränsletanken och förgasaren. Bränsleventilens spak måste vara i läge ON för att motorn ska vara i drift. När motorn inte används, lämna bränsleventilens spak i läge OFF för att förhindra översvämning av förgasare och minska risken för bränsleläckage.

Gasreglage

Gasreglaget styr motorhastighet Att flytta gasreglaget gör att motorn går fortare eller långsammare.

Motorströmbrytare

Motorströmbrytare aktiverar och deaktiverar tändsystemet. Motorns brytare måste vara i läge ON för att motorn ska vara i drift. När motorströmbrytare kommer i läge OFF, då stängs motorn av.

Choke

Chokespaken öppnar och stänger chokespjället i förgasaren. När den är stängd, blir bränsleblandningen berikad för att starta en kall motor. Det öppna läget ger rätt bränsleblandning för användning efter starten och för att starta om en varm motor. Vissa motorvarianter använder en fjärrmonterad chokekontroll i stället för den motormonterade chokespaken..

Starthandtaget

Genom att dra starthandtaget vrider du motorstarter som sätter motorn igång.

Oljedräneringsslang

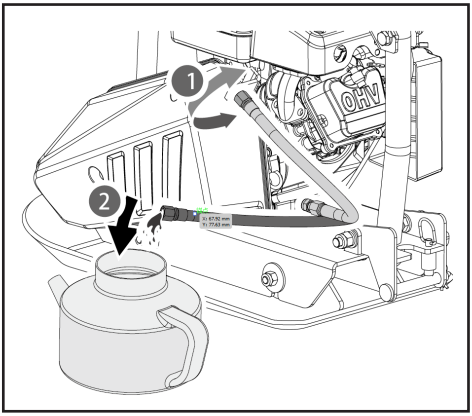

Att köra motorn med smutsig olja kan orsaka för tidigt motorslitage och misslyckande. Det är extremt viktigt att byta olja regelbundet. Den flexibla oljedräneringsslangen är utrustad för att tömma oljan i en lämplig behållare.

Chokespaken

Att köra motorn med smutsig olja kan orsaka för tidigt motorslitage och misslyckande. Det är extremt viktigt att byta olja regelbundet. Den flexibla oljedräneringsslangen är utrustad för att tömma oljan i en lämplig behållare.

Impulsgivare

En excentrisk vikt monterad på impulsgivaraxeln, som finns i impulsgivarkåpa, drivs vid hög hastighet av kopplings- och remdrivsystem. Denna höghastighetsaxelrotation orsakar maskinens snabba lyftning och nedåtgående rörelse samt en framåtriktad rörelse.

Användning av plattvibrator

Bränsle fyllning

Fyll bränsletanken enligt instruktionerna i den separata motorhandboken som kommer med plattvibratorn.

Mer detaljerad beskrivning av motordrift och alla relaterade försiktighetsåtgärder och procedurer finns i den separata motorhandboken som kommer med maskinen.

Start

1. Sätt bränslespjällspaken i läge ON.
2. För att starta en kall motor, sätt choke i läge CLOSE. För att starta om en varm motor, lämna chokespaken i läge OPEN.
3. Flytta gasreglagespaken från positionen SLOW, cirka 1/3 av vägen mot positionen FAST.
4. Sätt motorströmbrytaren i läge ON.
5. Starta motorn genom att dra i starthandtaget.

Bruk

Använd ej plåt på betong eller på extremt hårda, torra, komprimerade ytor. Plattan kommer att hoppa i stället för att vibrera och kan skada både plattan och motor.n

1. När motorn blir varm, vrid gasreglagespaken för att accelerera motorvarvtalet. Plattan ska börja vibrera och röra sig framåt

2. Plattvibratorn är konstruerad för körning vid en motorvarvtal på 3600 varv/min (vilket betraktas som full gas). Körning av motorn vid lägre varvtal minskar komprimeringskraften och lägre körhastighet. Det kommer att skapa överdrivna, desynkroniserade vibrationer, vilket resulterar i dålig komprimering och manövrerbarhet, överdriven slitage på maskinen och obehag för operatören.

3. Styra maskinen, men låt plattvibratorn göra sitt arbete. Att lägga ner på handtaget är onödigt och orsakar slitage.

4. På planytor rör sig plattvibratorn snabbt framåt.

På ojämna ytor eller lutningar kan det vara nödvändigt att applicera lätt tryck på handtaget för att hjälpa plattvibratorn framåt.

5. Antalet passerranden som krävs för att nå den önskade komprimeringsnivån beror på typ av jorden och fuktinnehåll i den. Maximal jordkomprimering har uppnåtts när för stor motreaktion blir märkbar.

Vid användning av en plattvibrator på asfalt krävs en vattenspridare för att förhindra att bottenplattan sitter fast vid den heta asfaltytan.

När du använder skylt på stenläggningar, sätt fast en kudde på botten av plattan för att förhindra åverkan på stenarnas yta. En speciell uretanplatta avsedd för detta ändamål finns som tillval.

Medan viss nivå av fukt i jorden är nödvändig, jordpartiklar i alltför fuktig mark kan hålla ihop och förhindra god komprimering. Om jorden är extremt våt, låt den torka något före komprimering.

Om marken är så torr att det skapar dammskyar under plattan, borde markmaterialet bli fuktad för att förbättra komprimeringen. Detta kommer också att minska servisen av luftfiltret.

Transport

För att stoppa motorn i en nödsituation, ställ bara motorströmbrytaren i läget OFF. Under normala förhållanden använd den följande proceduren:

1. Flytta gasreglagespaken till läget SLOW.
2. Låt motorn gå i tomgång i en eller två minuter.
3. Ställ motorströmbrytaren i läget OFF.
4. Vrid bränslespjällspaken i läge OFF.

Flytta ej chokekontrollen till läge CLOSE för att stoppa motorn. Baktändning eller motorskador kan uppstå.

Tomgångshastighet

Ställ gasreglagespaken i sin "låga" position för att minska belastningen på motorn när komprimering inte utförs. Sänkning av motorvarvtalet till tomgång hjälper till att förlänga motorns livslängd, samt spara bränsle och minska maskinens ljudnivå.

UNDERHÅLL

Underhåll av din plattvibrator garanterar lång livslängd av maskinen och dess komponenter.

Förebyggande underhåll

1. Stäng av motorn. Motorn måste vara kall.
2. Håll motorns gasreglage i läget SLOW, ta bort tändstiftsladd från tändstiftet och säkra det.
3. Kontrollera plattvibratorns allmänna skick. Kontrollera om lösa skruvar, felinriktning eller bindning av rörliga delar, spruckna eller brutna delar, och andra villkor som kan påverka dess säkra drift.
4. Ta bort all skräp från plattvibratorn med en mjuk borste, dammsugare eller tryckluft. Använd sedan en högkvalitativ olja för lätta maskiner för att smörja alla rörliga delar.
5. Rengör plattvibratorns botten så fort det börjar hämta jord som komprimeras. Maskinen kan inte göra ett bra jobb om bottenytan inte är jämn och ren.
6. Ersätt tändstiftsladd.

Använd aldrig en högtryckstvättare för att rengöra din plattvibrator. Vatten kan tränga in i täta områden i maskinen och orsaka skador på spindlar, remskivor, lager eller motorn. Användningen av högtryckstvättare leder till maskinens förkortade liv och minskar dess användbarheten.

Kilrem(mar) kontroll

För att försäkra optimal kraftöverföring från motorn till det excentriska skaftet måste kilremmen vara i gott skick och fungera under korrekt spänning.

1. Stäng av motorn. Motorn måste vara kall.
2. Ta bort kilremskåpan för att få tillgång till kilremmar.
3. Kontrollera kilremmarnas tillstånd. Om något kilrem är sprungat, slitsat eller tärd, skall det bytas ut så snart som möjligt.
4. Kontrollera kilremspänningen genom att klämma fast dem i mitten. Den normala böjningen på varje sida bör vara mellan 9 mm och 13 mm med måttligt tryck av tummen eller fingret.

På nya maskiner, eller efter att en ny rem var installerad, kontrollera remsspänningen efter de första 20 timmars drift. Kontrollera och justera remmen var 50: e timme därefter.

Kilrem spänning

Korrekt remsspänning är avgörande för bra prestation. Korrekt justering garanterar lång livslängd. För mycket eller för lite remsspänning kommer att orsaka för tidigt remsfel.

Plattvibrator med en valfri vattenspridare

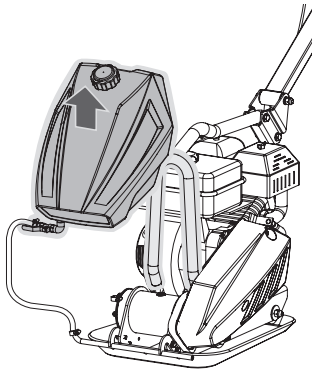

1. Om plattvibrator som du köpte kommer med vattentank, dra vattentanken upp från chassit enligt bilden.

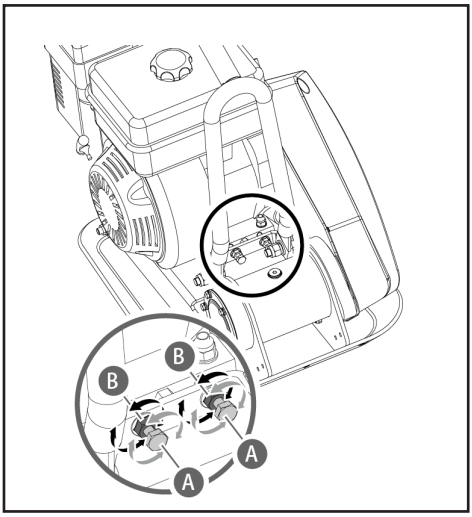

2. Lossa muttrarna B, vilket ska lämna tillräckligt utrymme mellan muttern och konsolen.

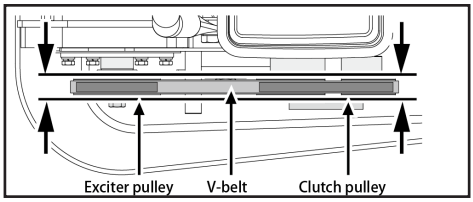

3. Skjut motorn mot plattans baksida genom att vrida justeringsbultarna A för att ta bort eventuella slak i kilremmarna.

Vid justering av remmen, se till att kopplingsremskiva är i linje med impulsgivarens remskiva.

4. När kilremspänningen är korrekt, dra åt muttrarna B mot konsolen.

5. Dra åt motorfästbultarna.

6. Sätt kilremskåpan tillbaka.

Om justeringsbultarna inte har någon justering kvar, kan remmarna behövas bytas ut.

Kilremersättning

Båda kilremmarna ska bytas samtidigt eftersom de kommer att slitas jämnt genom normal användning. Arbeta på en rem i taget.

1. Lossa 4 motorbultar (ta dem inte bort) bara tillräckligt för att flytta motorn framåt.

2. Lossa muttrarna B och bultarna A enligt bilden.

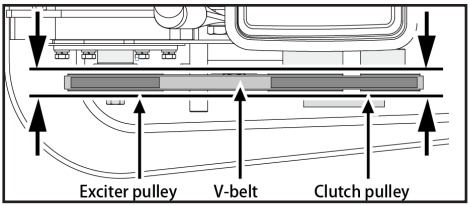

3. Skjut motorn mot framsidan av plattan, släpp de gamla kilremmarna av hjulrullen och montera de nya kilremmarna på deras plats.

4. Placera kilremmarna över motorremskivan.

5. Flytta motorn tillbaka.

Vid justering av remmen, se till att kopplingsremskiva är i linje med impulsgivarens renskiva.

6. När kilremspänningen är korrekt, dra åt muttrarna B och motorfästbultarna

7. Sätt kilremskåpan tillbaka.

Vid demontering eller montering av drivremmarna, var försiktig så att dina fingrar inte blir fångade mellan remmen och remskivan.

1. Låt impulsgivare svalna innan du byter olja.

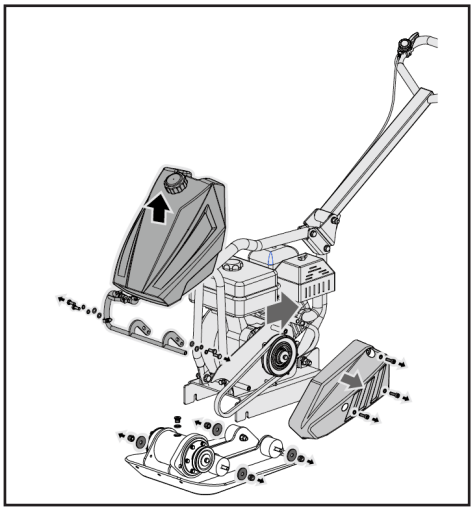

2. Ta bort kilremskåpan och kilremmen.
3. Ta bort bultarna som föknippar höljet med underredet..
4. Lift entire deck with engine from housing. Lyft det hela underredet med motorn från höljet.

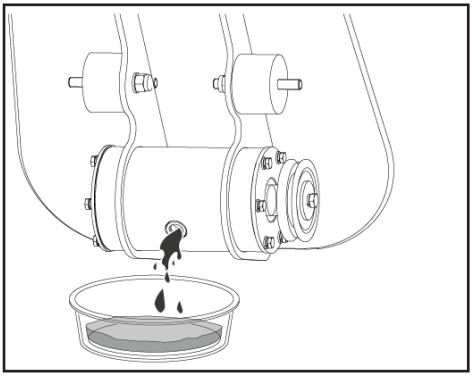

5. Ta bort rörpluggen från toppen av impulsgivarens hölje. Kantla höljen upp och ner så att oljan tappar av från den. Undersök olja för metallflis som en försiktighet mot framtida problem.

6. Sätt skivhuset tillbaka i upprätt läge.

29640	29642	29655	29660	29665
60ml	80ml	100ml	130ml	130ml

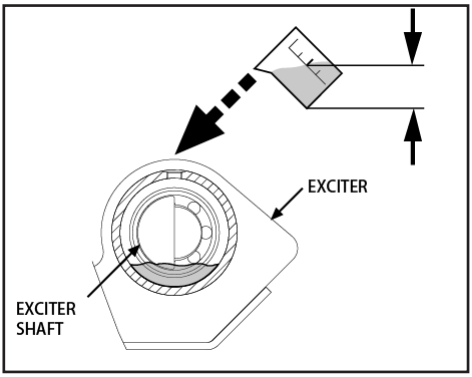

7. Fyll impulsgivarens hölje med olja.

Överfyll inte - överfyllning kan resultera i för höga temperaturer i impulsgivaren.

8. Applicera rörtätningsmedel på rörpluggen och sätt den tillbaka på topp av impulsgivarens hölje.
9. Sätt underredet, kilremmarna och kilremskåpan tillbaka.

FÖRVARING

Om plattvibratorn inte ska används under längre tid än 30 dagar, följ stegen nedan för att förbereda maskinen för lagring.

1. Töm den hela bränsletanken. Förvarat bränsle som innehåller etanol eller MTBE kan börja unkna om 30 dagar. Unket bränsle har innehåller hög andel av gummi och kan täppa förgasaren och begränsa bränsleflödet.

2. Starta motorn och låt den gå tills den stannar. Detta garanterar att inget bränsle blir kvar i förgasaren. Kör motorn tills den stannar. Detta hjälper förhindra att beläggningar bildas inuti förgasaren och orsakar eventuella motorskador.

3. Medan motorn fortfarande är varm dränera oljan från den. Slå på färsk olja av den klass som rekommenderas i motorhandboken.

4. Låt motorn svalna. Ta bort tändstiftet och slå på

60 ml av högkvalitativ motorolja SAE-30 i cylindern. Dra startkabeln långsamt för att sprida oljan. Sätt tändstiftet tillbaka.

Ta bort tändstiftet och dränera all olja från cylindern innan du försöker starta maskinen efter lagring.

5. Dra upp fjäderbulten och vik ihop hjulkonsolen.

Använd ej starka rengöringsmedel eller petroleumsbaserade rengöringsmedel vid rengöring av plastdelar. Kemikalier kan skada plast.

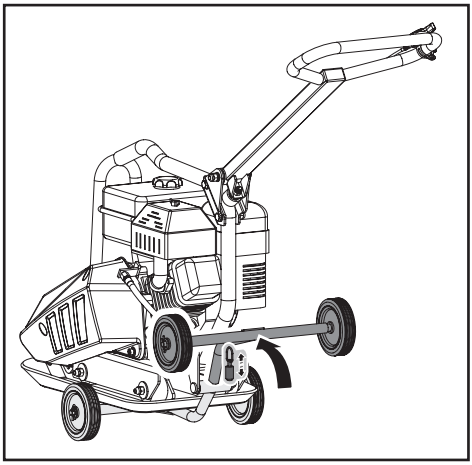

5. Dra upp fjäderbulten och vik ihop hjulkonsolen.

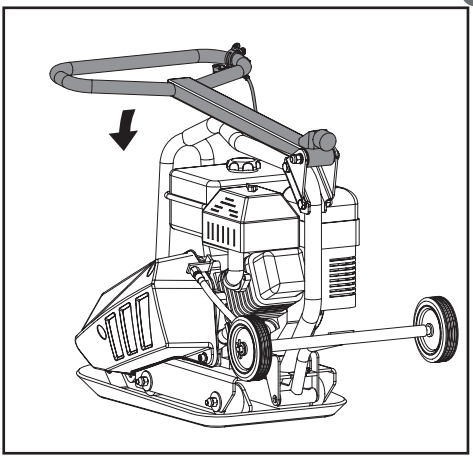

6. Vik ner handtaget ner försiktigt. Låt inte kontrollkablarna bli klämda eller böjda.

7. Förvara din plattvibrator i upprätt läge i en ren, torr byggnad med god ventilation.

TRANSPORT

Hitta maskinens vikt i tekniska data.

För att undvika brännskador och brandfarligheter, låt motorn svalna innan du lyfter/transporterar maskinen eller förvarar den inomhus.

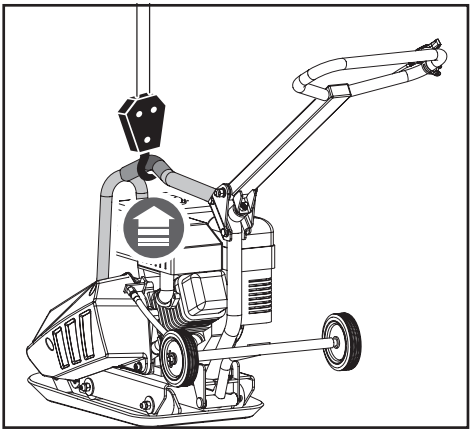

Maskinen måste transporteras i upprätt läge för att förhindra att bränslet spills. Lägg inte maskinen på sidan eller toppen.

Säkra eller fäst maskinen genom att använda lyfthandtaget för att förhindra att maskinen glider eller välter.

Maskinen kan falla och orsaka åverkan eller skador om den lyfts felaktigt. Lyft med handtag på plattans botten.

MILJÖINFORMATION

Återvinna oönskade material istället för att bortskaffa dem som avfall. Alla verktyg, tarmar och förpackningar skall samlas in, tas till lokal återvinningscenter och bortskaffas på ett miljövänligt sätt.

PROBLEMLÖSNING

PROBLEM	ORSAK	LÖSNING
Motorn startar inte.	1. Tändstiftet är urkopplat. 2. Det finns inget bränsle eller bränsle är unket. 3. Gaskontrollspaken inte i korrekt startläge. 4. Choke är inte i läge ON. 5. Blockerad bränsleledning. 6. Defekt tändstift. 7. Motorflöde.	1. Fäst tändstiftsladd ordentligt på tändstiftet. 2. Fyll med ren, ny bensin. 3. Flytta gasreglaget till startpositionen. 4. Gasreglaget måste vara på choke för kallstart. 5. Rengör bränsleledning. 6. Rengör, justera mellanrum eller ersätt. 7. Vänta några minuter för att starta om, men häll inte.
Motorn går felaktigt.	1. Tändstiftsladd är lös. 2. Maskinen körs på CHOKE. 3. Blockerad bränsleledning eller unket bränsle. 4. Ventil är täppt. 5. Vatten eller smuts i bränslesystemet. 6. Luftfiltret är smutsigt.	1. Anknyt och kläm åt tändstiftsladd. 2. Flytta choke spaken till OFF. 3. Rengör bränsleledning. Fyll tanken med ren, ny bensin. 4. Rengör ventilen. 5. Töm bränsletanken. Fyll på med nytt bränsle. 6. Rengör eller ersätt luftrenare.
Motorn är överhettad.	1. Motoroljenivån är låg. 2. Luftfiltret är smutsigt. 3. Luftflöde begränsad.	1. Fyll vevhuset med rätt olja. 2. Rengör luftrenare. 3. Ta bort fläktkåpan och rengör det.
Motorn stoppar inte när gasreglaget är inställt på stopp, eller motorns varvtal ökar inte korrekt när gasreglaget justeras.	Skräp intefererar med gassammanlänkning.	Rengör smuts och skräp.
Plattvibratorn är svår att styra när den bultar (maskin hoppar eller lutar framåt)	För högt motorvarvtal på hård mark.	Ställ in gasreglaget på lägre hastighet.

INNLEDNING

Din nye vibroplate vil mer enn tilfredsstille dine forventninger. Den er produsert under strenge kvalitetsstandarder for å innfri høye ytelseskriterier. Du vil finne den enkel og sikker i bruk og med riktig behandling vil den gi deg mange år driftssikker bruk.

Les grundig gjennom hele driftshåndboken før du tar i bruk din nye vibroplate. Vær spesielt oppmerksom på advarsler og sikkerhetsanvisninger

Vårt engasjement for kvalitet vises i detaljene: forsterket selvrensende bunnplate, avløpsslange for motorolje, lukket V-beltevern, selvjusterende sentrifugalkobling og innfellbart håndtak. En rekke nyttige tilbehør muliggjør mange forskjellige bruksområder.

Vibroplaten påfører trykk på løs jord eller andre materialer og øker tettheten og bæreevnen, hovedsakelig brukt til små reparasjons- og vedlikeholdsoppgaver. Den løse jorden eller partiklene flyttes eller omorganiseres på en særskilt måte nært for å unngå innestengt luft eller hulrom. Den øker bæreevnen, reduserer siving, forhindrer jordglidning, reduserer svelling, krymping av jorden og forhindrer frostskader. Ideelt for komprimering av kornet jord, sand, singel, pukk og blandingsjord.

Tekniske data

SGC-8000N (29640)

Platestørrelse:	495x380 mm
Sentrifugal kraft:	8200 N
Slagfrekvens:	5900 rpm
Maks. hastighet:	25m/min
Motor:	87 cc
Driftsvekt:	51.5 kg
Drivmotordesign:	
ensylindret kompressorkjølt 4-takts OHV	
normal blyfri bensin	
Tankkapasitet:	1.6 l
Motorolje:	0.6 l (15W40/<0 °C: 5W30)
Tennplugg:	F7RTC
Elektrodeavstand:	0.7-0.9mm
Motoreffekt:	2,1 kW
Vibrasjonsinformasjon:	15.3m/s^2 ,K=1,5m/s^2
Lydstyrkenivå:	100.4dB(A) ,K= 2,47dB(A)
Lydtrykknivå:	80.4dB(A), K= 2,47dB(A)

SGC-11000N/SGC-11000N-T (29642)

Platestørrelse:	515x390 mm
Sentrifugal kraft:	11000 N
Slagfrekvens:	5500 rpm
Maks. hastighet:	25m/min
Motor:	196 cc
Driftsvekt:	59 kg / 65 kg
Drivmotordesign:	
ensylindret kompressorkjølt 4-takts OHV	
normal blyfri bensin	
Tankkapasitet:	3.6 l
Motorolje:	0.6 l (15W40/<0 °C: 5W30)
Tennplugg:	F7RTC
Elektrodeavstand:	0.7-0.9mm
Motoreffekt:	4,0 kW
Vibrasjonsinformasjon:	14.5m/s^2 ,K=1,5m/s^2
Lydstyrkenivå:	100.6dB(A) ,K= 2,47dB(A)
Lydtrykknivå:	80.6dB(A), K= 2,47dB(A)

SGC-13000N/SGC-13000N-T (29655)

Platestørrelse:	520x445 mm
Sentrifugal kraft:	13000 N
Slagfrekvens:	5500 rpm
Maks. hastighet:	15m/min
Motor:	196 cc
Driftsvekt:	79,5 kg / 84 kg
Drivmotordesign:	
ensylindret kompressorkjølt 4-takts OHV	
normal blyfri bensin	
Tankkapasitet:	3.6 l
Motorolje:	0.6 l (15W40/<0 °C: 5W30)
Tennplugg:	F7RTC
Elektrodeavstand:	0.7-0.9mm
Motoreffekt:	4,8 kW
Vibrasjonsinformasjon:	15.8m/s^2 ,K=1,5m/s^2
Lydstyrkenivå:	100.3dB(A) ,K= 2,47dB(A)
Lydtrykknivå:	80.3dB(A), K= 2,47dB(A)

SYMBOLER

Merkeplaten på maskinen din kan ha symboler. Disse gir viktig informasjon om produktet eller om bruken av det.

Les bruksanvisningen nøye.

Bruk øyebeskyttelse.
Bruk hørselvern.

Bruk arbeidshansker.

Bruk vernestøvler.

Det er forbudt å fjerne eller tukle med verneinnretninger og sikkerhetsinnretninger.

Hold borte fra roterende deler.

Ikke berør deler som er varme etter bruk. Det kan føre til alvorlige brannskader.

Ikke røyk eller ha åpen flamme. Utvis ekstrem forsiktighet ved lagring, håndtering og bruk av drivstoff ettersom det er meget flyktig og dampen kan eksplodere.

Hold barn og andre personer unna.

SIKKERHET
Generelle sikkerhetsadvarsler

Kjenn maskinen din

Les og forstå driftshåndboken og merkene som er festet på maskinen. Lær hvilke bruksområder og begrensninger den har, så vel som de potensielle farene som er særegne for den. Vær godt kjent med kontrollene og hvordan de brukes riktig. Vit hvordan du stopper maskinen og kobler fra kontrollene raskt. Pass på at du leser og forstår alle instruksjoner og sikkerhetsforholdsregler slik de er angitt i motorhåndboken, pakket separat med enheten din. Ikke bruk maskinen før du fullt ut forstår hvordan motoren brukes og vedlikeholdes riktig og hvordan man unngår utilsiktet skade og/eller skade på eiendom.

Arbeidsområde

Aldri start eller kjør maskinen i et lukket område. Eksosgassene er farlige og inneholder karbonmonoksid, en luktløs og dødelig gass. Bruk denne enheten kun i godt ventilert område utendørs.
Ikke bruk maskinen hvis det ikke er godt lys og god sikt.

Personlig sikkerhet

Ikke bruk maskinen hvis du er påvirket av stoffer, alkohol eller medisiner som kan påvirke din evne til å bruke den riktig. Bruk egnet bekledning. Bruk kraftige lange bukser, støvler og hansker.

Ikke bruk løse klær, korte bukser eller noen form for smykker. Sett opp langt hår slik at det er over skulderhøyde. Hold hår, klær og hansker unna bevegelige deler. Løstsittende klær og smykker eller langt hår kan sette seg fast i bevegelige deler.

Kontroller maskinen din før du starter den. Ha vern på plass og i god stand. Forsikre deg om at alle muttere, bolter osv. er skikkelig strammet.

Bruk aldri maskinen hvis den har behov for reparasjon eller er i dårlig mekanisk tilstand. Skift ut skadde, manglende eller defekte deler før du bruker maskinen. Sjekk for drivstofflekkasje. Hold maskinen i god arbeidstilstand. Ikke bruk maskinen hvis motorbryteren ikke lar seg slå på eller av. Enhver motordrevet maskin som ikke kan slås av eller på med bryteren er farlig og må repareres.

Gjennomfør det som en vane at du kontrollerer for å se at nøkler og tenger er fjernet fra maskinen før du skrur det på. Et verktøy eller en nøkkel som befinner seg på en roterende del av maskinen kan føre til personskade.

Vær oppmerksom, følg med på hva du gjør og bruk sunn fornuft ved bruk av maskin.
Ikke strekk deg for langt. Ikke betjen maskinen hvis du er barbeint, har på sandaler eller lignende lett fottøy. Bruk vernesko som vil beskytte føttene dine og gi deg bedre fotfeste på glatt underlag.

Sørg for godt fotfeste og balanse til enhver tid. Dette muliggjør bedre kontroll over maskinen dersom det skulle oppstå uventede situasjoner. Unngå utilsiktet start. Pass på at motorbryteren er av før maskinen transporteres eller det utføres noen form for vedlikehold eller service på den. Transport, vedlikehold eller service på en maskin med bryteren på er å invitere til ulykker.

Drivstoffsikkerhet

Drivstoff er meget brannfarlig og dampen kan eksplodere hvis den antennes. Ta forholdsregler under bruk for å redusere faren for alvorlig personskade. Ved etterfylling eller tømming av drivstofftanken skal man alltid bruke godkjent drivstoffbeholder og gjøre det utendørs på et område som er rent og med god ventilasjon.

Ikke røyk eller tillat gnister, åpne flammer eller andre tennkilder komme nær området mens det fylles drivstoff eller enheten er i bruk. Fyll aldri drivstofftank innendørs.

Hold jordede ledende objekter, som for eksempel verktøy, unna eksponerte strømførende deler og koblinger for å unngå gnistdannelse eller overslag. Slike hendelser kan antenne damp eller os. Stopp alltid motoren og la den avkjøles før drivstofftanken fylles. Ikke fjern lokket på drivstofftanken eller fyll drivstoff men motoren går eller er varm. Ikke bruk maskinen hvis det er kjente drivstofflekkasjer i systemet.

Åpne tanklokket sakte for å slippe ut eventuelt trykk i tanken.
Ikke fyll drivstofftanken for full (det skal ikke være drivstoff over merket for øvre grense). Sett på plass alle deksler og lokk og tørk opp sølt drivstoff. Bruk aldri enheten uten at drivstofflokket er sikkert montert.

Sett på plass alle deksler og lokk og tørk opp sølt drivstoff. Bruk aldri enheten uten at drivstofflokket er sikkert montert.

Unngå å skape en tennkilde for sølt drivstoff. Hvis det søles drivstoff må du ikke prøve og starte motoren, flytt maskinen bort fra området hvor det er sølt og unngå enhver tennkilde til drivstoffdampen er oppløst.

Oppbevar drivstoff i beholdere som er spesielt utformet og godkjent for dette formålet. Oppbevar drivstoff på et godt ventilert sted, trygt borte fra gnister, åpne flammer og andre tennkilder.

Ikke oppbevar drivstoff eller maskin med drivstoff i tanken inne i en bygning hvor damp kan nå en gnist, åpen flamme eller annen tennkilde, slik som for eksempel vannvarmer, ildsted, klestørker eller lignende. La motoren avkjøles før lagring på lukket område.

Bruk og vedlikehold av maskinen

Ikke løft opp eller bær maskinen mens motoren er i gang.

Ikke overbelast maskinen. Bruk en maskin som

er riktig for ditt bruksområde. Med en passende maskin arbeider du bedre og sikrere i det angitte effektområdet.

Ikke endre maskinens hovedinnstillinger eller kjør den med for høyt turtall. Hovedinnstillingene kontroller maskinens maksimale sikre driftshastighet.

Ikke kjør maskinen på høy hastighet når du ikke stamper.

Ikke ha hender eller føtter nær roterende deler. Unngå kontakt med varmt drivstoff, eksosgasser eller varme overflater. Ikke berør motoren eller eksosrøret. Disse delene blir ekstremt varme under drift. De forblir varme i en kort periode etter at du slår av maskinen. La motoren avkjøles før det utføres vedlikehold eller gjøres justeringer.

Hvis maskinen begynner å lage unormal støy eller vibrasjon må du umiddelbart stoppe motoren, koble fra tennpluggkabelen og sjekke hva som er årsaken. Unormal støy eller vibrasjon er generelt et varsel om problemer.

Bruk bare tilbehør som er godkjent av produsenten. Unnlatelse av å gjøre dette kan føre til alvorlig personskade.

Ta vare på maskinen. Sjekk om bevegelige deler er feiljustert eller sitter fast, om det er skade på noen av delene, samt andre faktorer som kan påvirke bruken av maskinen. Deler som er skadet må repareres før bruk. Svært mange uhell skyldes dårlig vedlikeholdt utstyr.

Hold maskinen og eksosrøret fri for gress, løv, overflødig smørefett eller karbon for å redusere brannfaren.

Ikke dypp maskinen i eller sprut på den med noen form for væske. Hold håndtakene rene, tørre og frie for rusk. Rengjør etter hver gangs bruk.

Overhold lover og forskrifter for kassering, drivstoff, olje osv. for å beskytte miljøet.
Oppbevar maskinen utilgjengelig for barn, og ikke la personer som ikke er kjent med maskinen eller disse instruksjonene få bruke det.
Maskin kan være farlig i hendene på ukyndige.

Service

Slå av motoren og sjekk at alle bevegelige deler har stoppet før det utføres noen form for rengjøring, reparasjon, inspeksjon eller justering. Pass alltid på at motorbryteren står på AV (OFF). Koble fra tennpluggkabelen og kabelen unna pluggen for å unngå utilsiktet oppstart. Service på maskinen må utføres av et kvalifisert serviceverksted som kun bruker identiske reservedeler. Dette vil sikre at sikkerheten ved bruken av maskinen opprettholdes.

Spesifikke sikkerhetsadvarsler

For å unngå skade må hender, fingre og føtter holdes unna bunnplaten. Hold godt fast på vibroplatens håndtak med begge hender.
Hvis begge hender holder håndtaket og føttene dine er klar av bunnplaten kan ikke dine hender, fingre og føtter bli skadet av bunnplaten.
Betjen alltid maskinen bakfra, aldri gå forbi eller stå foran maskinen mens motoren er i gang.
Ikke plasser verktøy eller andre artikler under vibroplaten.

Hvis enheten treffer et fremmedlegeme må du stoppe motoren, koble fra tennpluggen, inspisere maskinen grundig for eventuell skade og reparere eventuell skade før maskinen startes og tas i bruk igjen.

Ikke overskrid maskinkapasiteten ved å komprimere for dypt i en enkelt økt eller for fort. Ikke bruk enheten ved høy hastighet eller på hardt eller glatt underlag.

Utvis ekstrem forsiktighet ved bruk på kryssende grusveier, fortau eller veier. Vær

oppmerksom på skjulte farer eller trafikk. Ikke ta med passasjerer.
Forlat aldri operatørposisjonen og etterlat vibroplaten uten tilsyn mens motoren er i gang. Stopp alltid motoren når komprimering blir forsinket eller når du går fra en posisjon til en annen.

Unngå grøftekanter og unngå handlinger som kan føre til at vibroplaten velter.
Gå alltid forsiktig i skråninger, i en direkte bane og bakover for å forhindre at vibroplaten velter på operatøren.
Parker alltid maskinen på et fast og jevnt underlag og slå den av.

For å begrense eksponering for vibrasjon, begrens driftstid og ta jevnlige pauser for å minimere repetisjon og hvile hendene.
Reduser hastighet og styrke for den repetitive bevegelsen. Prøv å fylle hver dag med jobber hvor betjening av håndholdt verktøy ikke er nødvendig.

MEDFØLGENDE INNHOLD

Vibroplaten leveres delvis montert og sendes i en omhyggelig pakket eske. Etter at du har tatt ut alle delene fra esken skal du ha:

Grunnmodeller

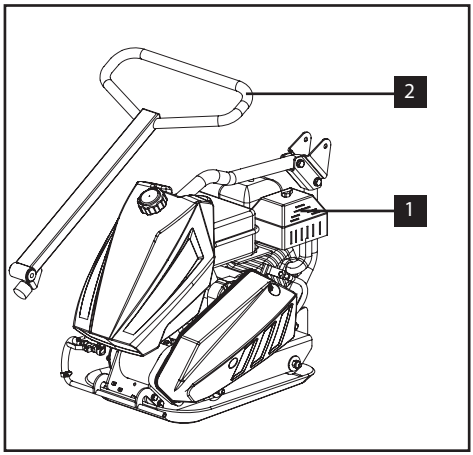

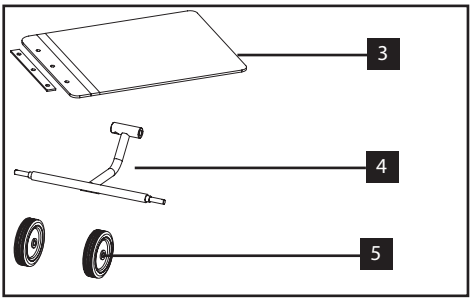

1. Vibroplate-understell med motor og overføring
2. Håndtak
3. Fortausplate
4. Hjulbrakett
5. Hjul

MONTERING

Ved å følge monteringsinstruksjonene nedenfor vil du montere vibroplaten på noen få minutter.

Håndtak

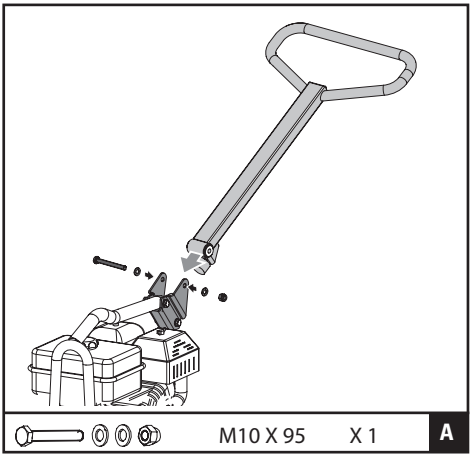

Monter håndtaket til understellet med bolt M10X95, skiver og mutter.

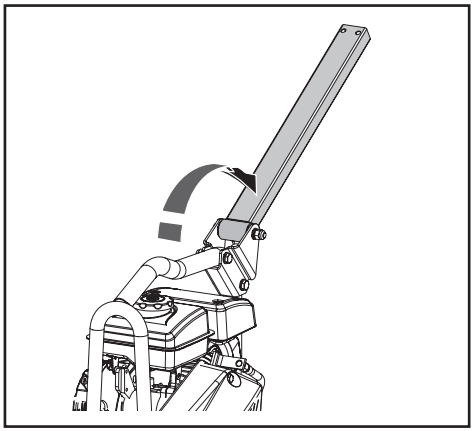

1. Snu det nedre håndtaket.

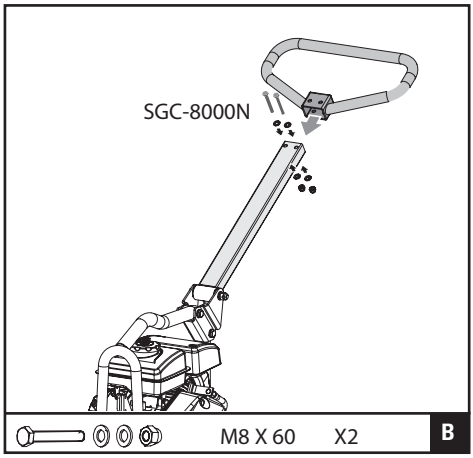

2. Fest det øvre håndtaket til det nedre håndtaket med 2 M8X60 bolter, skiver og muttere.

Gasskontroll

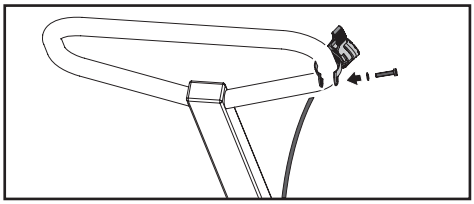

Fest gasskontrollen til det øvre håndtaket som vist.

Hjulsett

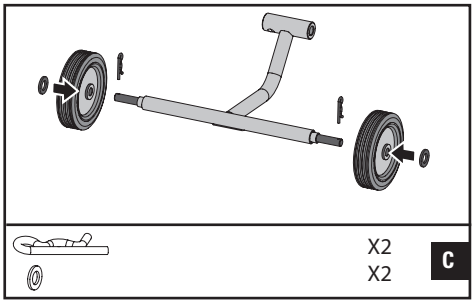

1. Skyv hjulene over akseltappene. Fest med splinter og flate skiver.

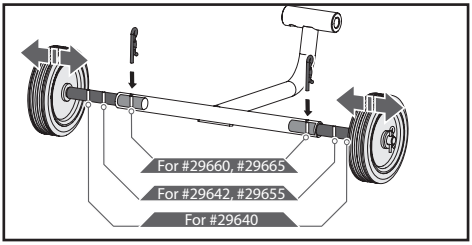

2. Tre hull på akseltappene justerer avstanden mellom hjulene, trekk først ut splinten og juster så hjulene til ønsket avstand og stram så med splinten.

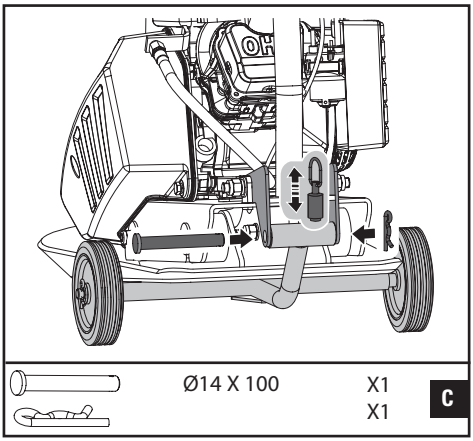

3. Trekk opp fjærbolten og skyv det øvre røret på hjulbraketten inn i monteringsbraketten. Innrett de to endene på røret med hullene. Skyv inn bolten og fest med klipsene.

Fortausplatesett

Den transparente gummiputen muliggjør stille og forsiktig komprimering av fortausheller, stein, teglstein og brustein.

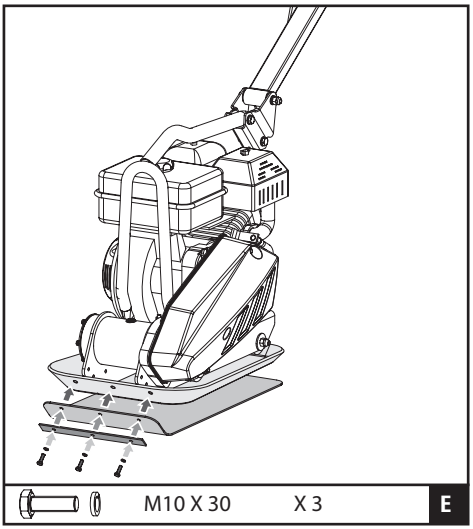

Fest fortausplaten på bunnplaten som vist. Innrett hullene på bunnplaten, fortausplaten og spennplatene og sikre med 3 bolter M10x30 og låseskiver. (Kun 2 bolter og låseskiver for #29640.)

Motorolje

OLJEN ER TAPPET UT FØR SENDING.

Unnlatelse av å fylle bunnpannen med olje før motoren startes vil føre til permanent skade og ugyldiggjøre motorgarantien.

Fyll på olje i henhold til Motorhåndboken som er pakket separat med din maskin.

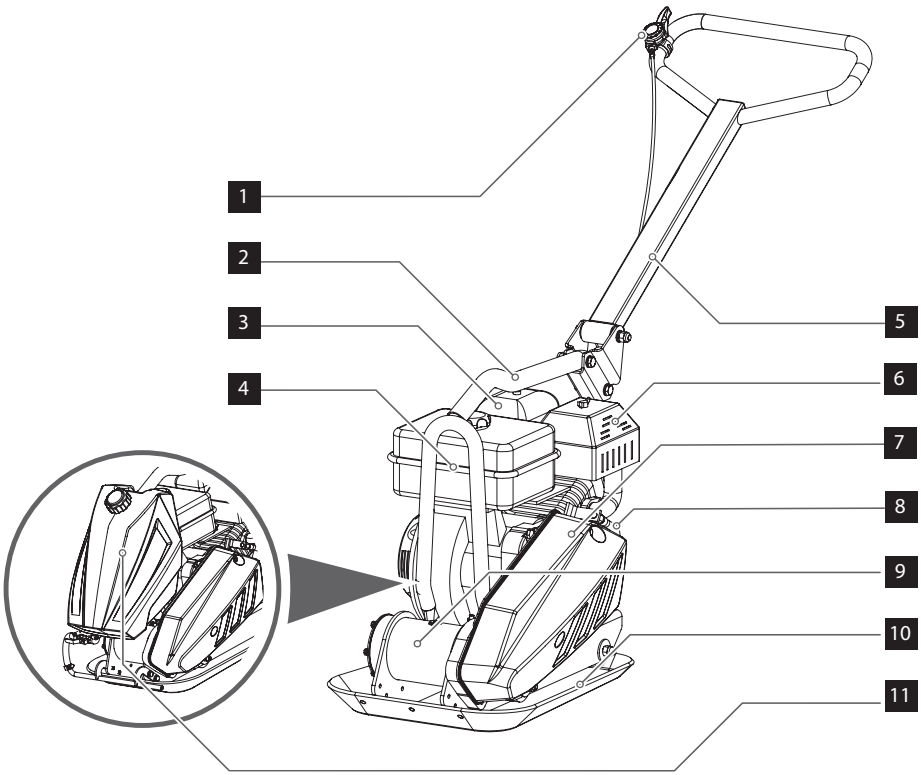

Deleliste

1. Gasskontroll
2. Løftehåndtak
3. Luftfilter
4. Drivstofftank
5. Håndtak
6. Eksosrør
7. Beltevern
8. Oljeavløpsslange
9. Eksenter
10. Bunnplate
11. Valgfritt vannsprøytesett

KJENN MASKINEN DIN

Funksjoner og kontroller

Drivstoffventilkontroll

Drivstoffventilen åpner og lukker passasjen mellom drivstofftanken og forgasseren. Drivstoffventilens spak må være i posisjon ON/PÅ for at motoren skal fungere. Når motoren ikke er i bruk setter du drivstoffventilens spak til posisjon OFF/AV for å forhindre at forgasseren overfylles og redusere faren for drivstofflekkasje.

Gasskontroll

Gasspaken kontrollerer motorhastigheten. Forflytting av gasspaken får motoren til å gå raskere eller saktere.

Motorbryter

Motorbryteren aktiverer og deaktiverer tenningssystemet. Motorbryteren må være i posisjon ON/PÅ for at motoren skal fungere. Flytting av motorbryteren til posisjon OFF/AV stopper motoren.

Chokespake

Chokespaken åpner og lukker luftspjeldet i forgasseren. Den lukkede posisjonen beriker drivstoffblandingen for start av en kald motor. Den åpne posisjonen gir riktig drivstoffblanding for drift etter oppstart og for start av en varm motor. Noen motorutgaver har fjernmontert chokekontroll i stedet for motormontert chokespak.

Rekylstart

Når man trekker i håndtaket vil rekylstarteren drive motoren rundt.

Oljeavløpsslange

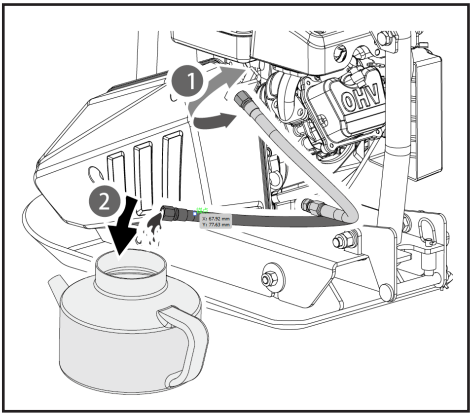

Å kjøre motoren med møkkete olje kan føre til fremskyndet motorslitasje og havari. Det er ekstremt viktig å skifte olje jevnlig. Den fleksible oljeavløpsslangen er beregnet for å tappe olje i egnet beholder.

Chokespake

Å kjøre motoren med møkkete olje kan føre til fremskyndet motorslitasje og havari. Det er ekstremt viktig å skifte olje jevnlig. Den fleksible oljeavløpsslangen er beregnet for å tappe olje i egnet beholder.

Eksenter

En eksentervekt som er montert på eksenterakselen i eksenterhuset drives ved høy hastighet av et clutch- og beltedrivsystem. Denne høyhastighets akselomdreiningen skaper den raske bevegelsen hvor maskinen løfter og stamper, samt at den gir bevegelse forover.

Bruk av maskinen

Fylle drivstoff

Fyll drivstofftanken som instruert i den

separate motorhåndboken som fulgte med vibroplaten.

Mer detaljert beskrivelse av motordrift og alle relaterte forholdsregler og prosedyrer finnes i motorhåndboken som er levert separat med maskinen.

Starte motoren

1. Still drivstoffventilens spak til posisjon ON/PÅ.
2. For å starte en kald motor flyttes chokespaken til posisjon CLOSE/LUKK.
For å starte en varm motor igjen, la chokespaken stå i posisjon OPEN/ ÅPEN.
3. Flytte gasspaken bort fra posisjon SLOW/ SAKTE, omtrent 1/3 av veien mot posisjon FAST/RASK.
4. Still motorbryteren til ON/PÅ.
5. Bruke starteren

Drift

Ikke bruk vibroplaten på betong eller ekstremt harde, tørre, komprimerte overflater.
Platen vil da heller hoppe enn vibrere og det kan skade både platen og motoren.

1. Etter at motoren er varmet opp, trekk i gasspaken for å øke motorhastigheten. Platen vil vibrere og bevege seg forover.

2. Vibroplaten er utformet for å kjøre med et turtall på 3600 opm (normalt ansett som full gass). Å kjøre motoren ved lavere turtall vil føre til mindre komprimeringskraft og lavere fart. Det vil skape omfattende "usynkroniserte" vibrasjoner som fører til dårlig komprimering, mindre manøverbarhet, økt slitasje på maskinen og ubehag for operatøren.

3. I drift, led maskinen men la vibroplaten gjøre jobben. Det er ikke nødvendig å bruke kraft på håndtaket og det vil føre til slitasje på støtdemper.

4. På jevnt underlag vil vibroplaten bevege seg raskt forover.
På ujevne underlag eller i skråninger kan det være nødvendig med et lett trykk på håndtaket for å hjelpe vibroplaten med og bevege seg forover.

5. Antall runder som kreves for å oppnå ønsket komprimeringsnivå avhenger av type jord og vanninnhold. Maksimum jordpakking er oppnådd når man kjenner kraftig tilbakeslag.
Når man bruker en vibroplate på asfalt må man ha et vannsprøytesett for å hindre at bunnplaten setter seg fast på den varme asfalten.
Når man bruker vibroplaten på brustein må man feste en pute under platen for å forhindre at steinoverflaten blir skadet. En spesiell uretanpute som er utformet for dette formålet er tilgjengelig som valgfritt tilbehør.
Mens en viss mengde fukt i jorden er nødvendig kan for mye fukt føre til at jordpartikler kleber seg sammen og forhindrer god komprimering. Hvis jorden er ekstremt våt bør den få tørke litt før komprimering.
Hvis jorden er så tørr at det dannes støvskyer når man bruker vibroplaten bør man tilsette til fukt for bedre komprimering. Dette vil også redusere servicebehov for luftfilteret.

Stoppe motoren

For å stoppe motoren i en nødsituasjon dreies bare motorbryteren til posisjon OFF/AV. Under normale forhold brukes følgende prosedyre:
1. Flytt gasspaken til posisjon SLOW/SAKTE.
2. La motoren gå på tomgang i ett til to minutter.
3. Still motorbryteren til OFF/AV.
4. Still drivstoffventilens spak til posisjon OFF/ AV.

Ikke flytt chokespaken til CLOSE/ LUKK for å stoppe motoren. Det kan føre til tilbakeslag eller skade.

Tomgangshastighet

Sett gasspaken til lav posisjon for å redusere belastning på motoren når det ikke

komprimeres. Senking av motorhastighet til tomgang vil bidra til å forlenge motorens levetid, samt spare drivstoff og redusere støynivået.

VEDLIKEHOLD

Vedlikehold av vibroplaten vil sikre lang levetid for maskinen og dens komponenter.

Forebyggende vedlikehold

1. Slå av motoren. Motoren må være kald.
2. Hold gasspaken i posisjon SLOW/SAKTE og fjern tennpluggkabelen fra tennpluggen og sikre den.
3. Inspiser vibroplatens generelle tilstand. Sjekk for løse skruer, om bevegelige deler er feiljustert eller sitter fast, om det er skade på noen av delene, samt andre faktorer som kan påvirke bruken av maskinen.
4. Fjern alt rusk fra vibroplaten med en myk børste, vakuum eller trykkluft. Bruk så en førsteklasses lett maskinolje og smør alle bevegelige deler.
5. Rengjør bunnplaten når den begynner å plukke opp jord som blir komprimert. Maskinen kan ikke gjøre en god jobb hvis bunnen ikke er glatt og ren.
6. Sett på plass tennpluggkabelen igjen.

Aldri bruk en trykkvasker til rengjøring av vibroplaten. Vann kan trenge inn i maskinen og føre til skade på spindler, skiver, lagre eller motoren.
Bruk av trykkvasker vil føre til kortere levetid og redusert brukbarhet.

Kontrollere V-belte(r)

For optimal kraftoverføring fra motoren til eksenterakselen må V-beltet(-ene) være i god stand og ha riktig spenning.

1. Slå av motoren. Motoren må være kald.
2. Fjern beltevernet for å komme til V-beltet(-ene).
3. Kontroller tilstanden på V-beltet(-ene). Hvis et V-belte er sprukket, frynset eller blankt må det skiftes ut så snart som mulig.
4. Kontroller V-beltets spenning ved å klemme sammen i midten. Normal nedbøyning på hver side skal være 9 mm (3/8”) til 13 mm (1/2”) med moderat trykk fra din tommel eller finger.

På nye maskiner, eller etter montering av nytt belte, må beltespenningen kontrolleres etter de første 20 timene med drift.
Kontroller og juster deretter beltet hver 50. time.

Spenning av V-belte

Riktig beltespenning er kritisk for god ytelse. Riktig justering vil sikre lang levetid for beltet. For mye eller for lite beltespenning fører til for tidlig belteslitasje.

Vibroplate med valgfritt vannsprøytesett

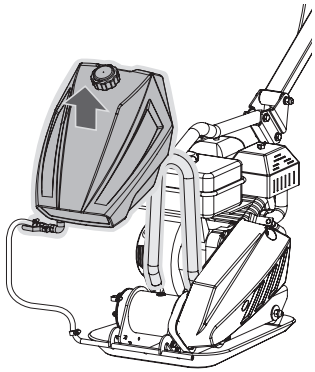

1. Hvis du har kjøpt en vibroplate med vanntank må du trekke opp vanntanken fra understellet som vist.

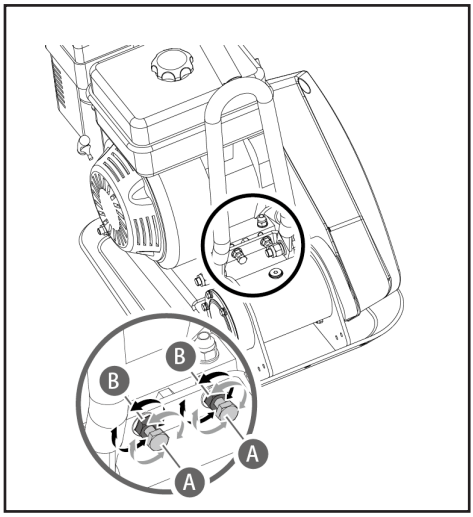

2. Løsne låsemutrene B og la det være nok plass mellom mutteren og braketten.

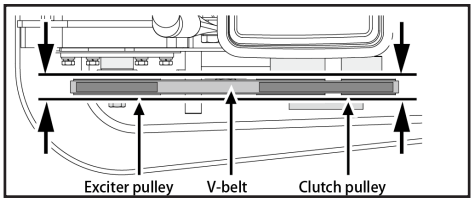

3. Skyv motoren mot platens bakende ved å skru justeringsboltene A for å fjerne eventuell slakk i V-beltet(-ene).

Ved justering av belte(r) må du passe på at koblingsskiven er på linje med eksenterskiven.

4. Når V-beltespenningen er korrekt strammes låsemutrene B mot braketten.

5. Stram til motorens monteringsbolter.

6. Sett på plass beltevernet.

Hvis det ikke er mer justering igjen på justeringsboltene kan det være at beltet(-ene) må skiftes ut.

Skifte ut V-belte(r)

Begge V-belter bør skiftes ut samtidig fordi de med normal bruk vil slites jevnt. Arbeid på et belte av gangen.

1. Løsne 4 motorbolter (ikke fjern dem) bare nok til å flytte motoren forover.

2. Løsne låsemutrene B og boltene A som vist over.

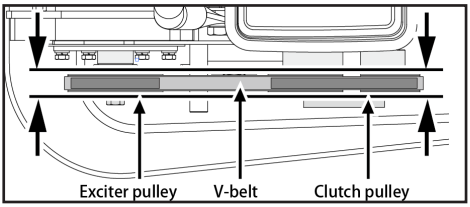

3. Skyv motoren mot platens front og skyv det gamle V-beltet av reimskiven og monter på plass nytt V-belte.

4. Plasser V-beltet(-ene) over motorens reimskive.

5. Flytt motoren tilbake.

Ved justering av belte(r) må du passe på at koblingsskiven er på linje med eksenterskiven.

6. Når V-beltespenningen er korrekt strammes låsemutrene B og motorens monteringsbolter.

7. Sett på plass beltevernet.

Ved fjerning eller montering av drivreim(er) må du passe på så du ikke får fingrene mellom beltet og skiven.

1. La eksenteren avkjøles før skifte av eksenterolje.

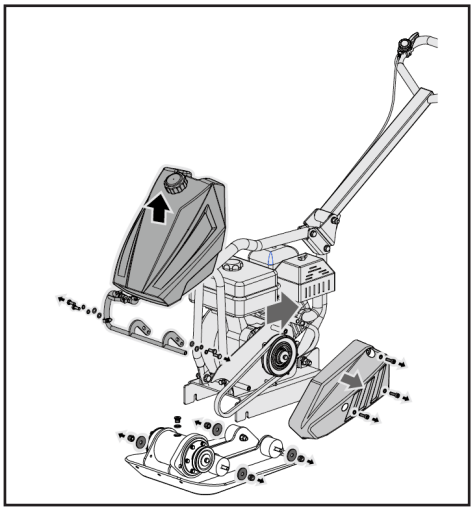

2. Fjern beltevernet og V-beltet.
3. Fjern boltene som holder plattformen til huset.
4. Løft hele plattformen med motor fra huset.

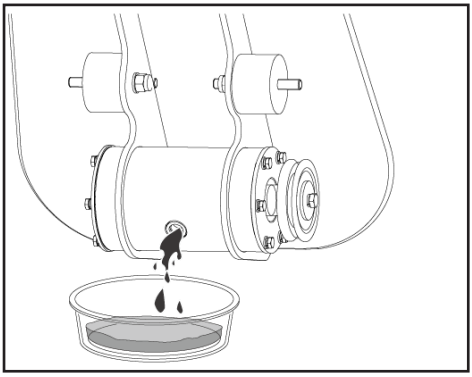

5. Fjern pluggen fra toppen av eksenterhuset. Vipp huset opp ned så oljen tømmes ut fra eksenteren. Kontroller oljen for metallspon for å være i forkant av fremtidige problemer.
6. Reis opp platehuset.

29640	29642	29655	29660	29665
60ml	80ml	100ml	130ml	130ml

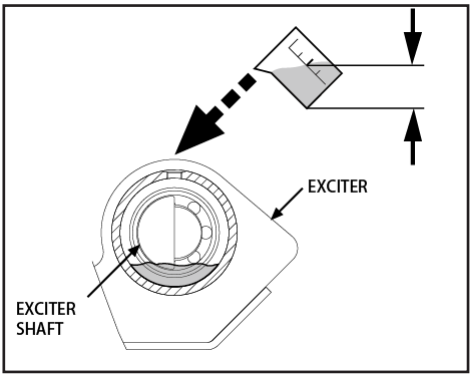

7. Fyll eksenterhuset med eksenterolje.

Ikke overfyll - overfylling kan føre til for høye temperaturer i eksenteren.

8. Påfør rørtetning på pluggen og sett den tilbake på toppen av eksenterhuset.
9. Monter plattform, V-belte(r) og beltevern igjen.

LAGRING

Hvis vibroplaten ikke skal brukes på en periode som er lenger enn 30 dager må du følge instruksjonene nedenfor for å klargjøre maskinen for lagring

1. Tøm drivstofftanken fullstendig. Lagret drivstoff som inneholder etanol eller MTBE kan begynne å bli gammel i løpet av 30 dager. Gammelt drivstoff har høyt innhold av gummi og kan blokkere forgasseren og begrense drivstofftilførselen.

2. Start motoren og la den gå til den stopper. Dette sørger for at det ikke er noe drivstoff igjen i forgasseren. Kjør motoren til den stopper. Dette bidrar til å hindre at det dannes avleiringer i forgasseren, noe som kan føre til skade på motoren.

3. Tøm av oljen fra motoren mens motoren fortsatt er varm. Fyll opp med fersk olje av den

typen som er anbefalt i motorhåndboken.

4. La motoren avkjøles. Fjern tennpluggen og hell 60 ml SAE-30 motorolje av høy kvalitet i sylinderen. Dra sakte i startsnoren for å fordele oljen. Skift ut tennpluggen.

Fjern tennpluggen og tapp ut all oljen fra sylinderen før du prøver å starte maskinen etter lagring.

5. Bruk rene kluter til å rengjøre utsiden av vibroplaten og til å holde luftehullene fri for skrot.

Ikke bruk sterke rensemidler eller petroleumsbaserte rengjøringsmidler til rengjøring av plastdeler. Kjemikalier kan skade plasten.

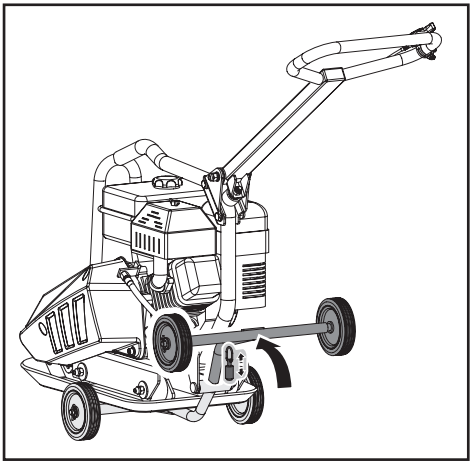

5. Trekk opp fjærbolten og legg sammen hjulbraketten.

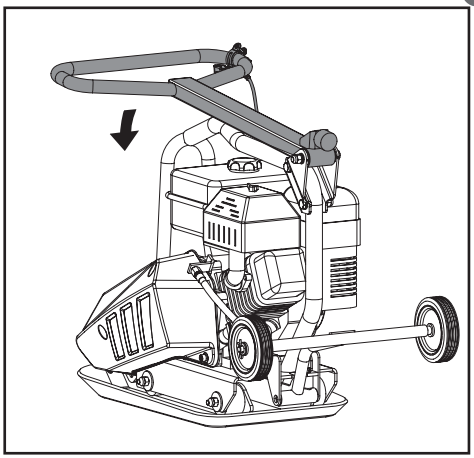

6. Fell forsiktig ned håndtaket. Ikke la kontrollkabler komme i klem eller bli bøyd.

7. Lagre vibroplaten stående i en ren, tørr bygning som har god ventilasjon.

LØFTING/TRANSPORT

Se tekniske data for maskinens vekt.

For å unngå brannskader eller brannfare må motoren få avkjøles før løfting/transport eller innendørs lagring av maskinen.

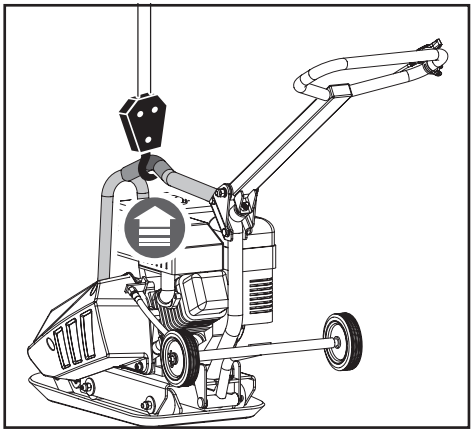

Maskinen må transporteres stående for å forhindre drivstoffsøl. Ikke legg maskinen på siden eller opp ned.
Sikre eller fest maskinen i løftehåndtaket for å hindre at den sklir eller velter.

Hvis maskinen løftes feil kan den falle og forårsake personskade eller skade. Løft ved bruk av håndtakene nederst på platen.

MILJØ

Gjenvinn uønskede materialer i stedet for å kaste dem som avfall. Alt av verktøy, slanger og emballasje bør sorteres, tas til det lokale resirkuleringsanlegget og avhendes på en miljømessig sikker måte.

FEILSØKING

PROBLEM	ÅRSAK	TILTAK
Motor starter ikke.	1. Tennpluggkabel frakoblet. 2. Tom for drivstoff eller gammelt drivstoff. 3. Gasspake ikke i korrekt startposisjon. 4. Choke ikke i posisjon ON/PÅ. 5. Blokkert drivstoffrør. 6. Defekt tennplugg. 7. Motor oversvømt.	1. Fest tennpluggkabelen til tennpluggen. 2. Fyll med rent, ferskt drivstoff. 3. Flytt gasspaken til startposisjon. 4. Gasspake må stå på choke for kaldstart. 5. Rengjør drivstoffrør. 6. Rengjør, juster åpning eller skift ut. 7. Vent et par minutter før du starter igjen, men ikke fyll opp forgasseren.
Motor går ujevnt.	1. Tennpluggkabel løs. 2. Motoren går på CHOKE. 3. Blokkert drivstoffrør eller gammelt drivstoff. 4. Ventil tilstoppet. 5. Vann eller møkk i drivstoffsystemet. 6. Skittent luftfilter.	1. Koble til og stram tennpluggkabel. 2. Flytt chokespaken til OFF/AV. 3. Rengjør drivstoffrør. Fyll tanken med rent, ferskt drivstoff. 4. Rengjør ventil. 5. Tøm drivstofftanken. Fyll på med ferskt drivstoff. 6. Rengjør eller skift ut luftfilteret.
Motoren blir for varm.	1. Lite motorolje. 2. Skittent luftfilter. 3. Luftflyt begrenset.	1. Fyll veivhuset med riktig olje. 2. Rengjør luftfilter. 3. Fjern viftehuset og rengjør.
Motoren vil ikke stoppe hvis gasspaken står i stopp eller motorhastigheten ikke øker skikkelig når gasspaken justeres.	Skrot i veien for gasskobling.	Fjern skitt og rusk.
Vibroplaten er vanskelig å kontrollere på grunn av stamping (maskinen hopper eller slingrer forover).	For høy motorhastighet på hardt underlag.	Sett gasspaken på lavere hastighet.

Original Konformitätserklärung

CE

Matrix GmbH
Postauer Str. 26
D-84109 Wörth/Isar
Germany
Fax: +49 (0) 8702/45338 98
E-Mail: info@matrix-direct.net

GB hereby declares the following conformity under the EU Directive and standards for the following article

PL deklaruje, ze produkt jest zgodny z nastepujacymi dyrektywami UE i normami

D erklärt folgende Konformität gemäss EU-Richtline und Normen für den Artikel

CZ prohlašuje následující shodu podle směrnic EU a norem pro daný výrobek

SK vyhlasuje nasledujúcu zhodu podľa smerníc EÚ a noriem pre daný výrobok

SE förklarar härmed följande överensstämmelse enligt EU-direktivet och standarder för följande artikel

NO erklærer herved følgende konformitet ifølge EU-direktivet og standarder for den følgende artikkelen

PLATE COMPACTOR /SGC-8000N/SGC-11000N/ SGC-11000N-T/SGC-13000N/SGC-13000N-T

☒	2006/42/EC	☐	2002/96/EC
☒	(EU)2016/1628_2017/656	☐	R&TTED 1999/5/EC
☐	93/68/EEC	☒	2000/14/EC_2005/88/EC
☒	2014/30/EU	☐	95/54/EC

EN 500-4; EN 55012; EN 61000-6-1; Geräuschemission 2000/14/EC, Anhang VI & 2005/88/EC,
für SGC-8000N, Garantierter Schallleistungspegel: LwA= 104 dB(A) Gemessener Schallleistungspegel: LwA= 100, 4 dB (A)
für SGC-11000N/SGC-11000N-T, Garantierter Schallleistungspegel: LwA= 105 dB(A) Gemessener Schallleistungspegel: LwA= 100,6 dB (A)
für SGC-13000N/SGC-13000N-T, Garantierter Schallleistungspegel: LwA= 105 dB(A) Gemessener Schallleistungspegel: LwA= 100,3 dB (A)
Benannte Stelle , Name und Anschri der beteiligten Stelle:TÜV SÜD Industrie Service GmbH | Westendstrasse 199 | 80686 München | Deutschland.

Autorisierte Person zur Aufbewahrung der technischen Dokumente:
Matrix GmbH
Postauer Str. 26
D-84109 Wörth / Isar
Germany

Wörth/Isar, den 14.12.2018
Art.-Nr.: 604.300.030 / 003264 / 604.300.020
604.300.011 / 003263

Tino Switon (Geschäftsführer)

GARANTIE

GB Guarantee

This appliance is a quality product. It was designed in compliance with current technical standards and made carefully using normal, good quality materials.
The warranty period is 24 months and commences on the date of purchase, which can be verified by the receipt, invoice or delivery note. During this warranty period all functional errors, which, despite the careful treatment described in our operating manual, are verifiably due to material aws, will be rectified by our after-sales service staff.
The warranty takes the form that defective parts will be repaired or replaced with perfect parts free of charge at our discretion. Replaced parts will become our property. Repair work or the replacement of individual parts will not extend the warranty period not will it result in a new warranty period being commenced for the appliance. No separate warranty period will commence for spare parts that may be fitted. We cannot offer a warranty for damage and defects on appliances or their parts caused by the use of excessive force, improper treatment and servicing.
This also applies for failures to comply with the operating manual and the installation or spare and accessory parts that are not included in our range of

products. In the event of interference with of modifications to the appliance by unauthorised persons, the warranty will be rendered void.
Damages that are attributable to improper handling, over loading, or natural wear and tear are excluded from the guarantee.
Damages caused by the manufacturer or by a material defect will be corrected at no charge by repair or by providing spare parts.
The prerequisite is that the equipment is handed over assembled, and complete with the proof of sale and guarantee.
For a guarantee claim, only use the original packaging.
That way, we can guarantee quick and smooth guarantee processing.
Please send us the appliances post-paid or request a Freeway sticker.
Unfortunately we will be unable to accept appliances that are not postpaid.
The warranty does not cover parts that are subject to natural wear and tear.
If you wish to make a warranty claim, report faults or order spare parts or accessories, please contact the after-sales centre below:

Subject to change without prior notice.

210 Bath Road; Slough, Berks SL1 3YD
www.stanleytools.co.uk
Tel: +44 (0)1753 511234
Fax: +44 (0)1753 512365

D GARANTIE

Dieses Gerät ist ein Qualitätserzeugnis. Es wurde unter Beachtung der derzeitigen technischen Erkenntnisse konstruiert und unter Verwendung eines üblichen guten Materials sorgfältig gebaut.
Die Garantiezeit beträgt 24 Monate und beginnt mit dem Zeitpunkt der Übergabe, der durch Kassenbon, Rechnung oder Lieferschein nachzuweisen ist. Innerhalb der Garantiezeit werden alle Funktionsfehler durch unseren Kundendienst beseitigt, die nachweisbar, trotz vorsichtsmäßiger Behandlung entsprechend unserer Bedienungsanleitung auf Materialfehler zurückzuführen sind.
Die Garantie erfolgt in der Weise, dass mangelhafte Teile nach unserer Wahl unentgeltlich instandgesetzt oder durch einwandfreie Teile ersetzt werden. Ersetzte Teile gehen in unser Eigentum über. Durch die Instandsetzung oder Ersatz einzelner Teile wird die Garantiezeit weder verlängert noch wird neue Garantiezeit für das Gerät in Gang gesetzt. Für eingebaute Ersatzteile läuft keine eigene Garantiefrist. Wir übernehmen keine Garantie für Schäden und Mängel an Geräten oder deren Teile, die durch übermäßige Beanspruchung, unsachgemäße Behandlung und Wartung auftreten. Das gilt auch bei Nichtbeachtung der Bedienungsanleitung sowie Einbau von Ersatz- und Zubehörteile, die nicht in unserem Programm aufgeführt sind. Beim Eingreifen oder Veränderungen an dem Gerät durch Personen, die hierzu nicht von uns ermächtigt sind, erlischt der Garantieanspruch.
Schäden, die auf unsachgemäße Handhabung, Überlastung oder auf natürliche Abnutzung zurückzuführen sind, bleiben von der Garantie ausgeschlossen.
Der Hersteller haftet nicht für Folgeschäden. Schäden, die durch Herstelleroder Materialfehler entstanden sind, werden durch Reparatur- oder Ersatzlieferung unentgeltlich behoben.
Vorrausetzung ist, dass das Gerät unzerlegt und vollständig mit Kauf- und Garantienachweis übergeben wird.
Verwenden Sie im Garantiefall ausschließlich die Originalverpackung.
So garantieren wir Ihnen eine reibungslose und schnelle Garantieabwicklung.
Bitte senden Sie die Geräte “frei Haus” ein oder fordern Sie einen Freeway-Aufkleber an. Unfreie Einsendungen können wir leider nicht annehmen!
Die Garantie bezieht sich nicht auf die Teile, die durch eine natürliche Abnutzung verschlissen werden.
Bei Garantieanspruch, Störungen, Ersatzteil- oder Zubehörbedarf wenden Sie sich bitte an die hier aufgeführte Kundendienstzentrale:

Änderungen vorbehalten.

Postauerstrasse 26
84109 Wörth/Isar
DE
www.matrix-direct.net
service@matrix-direct.net
Tel.: +49(0) 1806/841090
Fax: +49(0) 8702/45338-98

PL Gwarancja

Urzadzenie to jest wyrobem o wysokiej jakosci. Zostało ono starannie skonstruowane przy uwzglednieniu aktualnej wiedzy technicznej i przy zastosowaniu normalnie uzywanych materiałów o dobrej jakosci.
Termin gwarancji wynosi 24-miesiace i rozpoczyna sie z dniem wydania urzadzenia, co nalezy udokumentowac paragonem kasowym, rachunkiem albo dowodem dostawy. W ciagu terminu gwarancji wszystkie wady funkcjonalne urzadzenia sa usuwane przez nasz serwis, jezeli mozna wykazac, ze sa one wynikiem wad materiałowych, pomimo zgodnego z nasza instrukcja obsługi ostroznego obchodzenia sie z urzadzeniem.
Realizacja gwarancji nastepuje w ten sposób, ze wadliwe czesci sa, według naszego wyboru nieodpłatnie naprawiane albo wymieniane na czesci wolne od wad. Wymontowane czesci staja sie nasza własnoscia. Naprawa albo wymiana poszczególnych czesci nie powoduje przedłuzenia okresu gwarancji, ani tez nie rozpoczyna na nowo biegu terminu gwarancji dla urzadzenia. Zamontowane czesci zamienne nie posiadaja własnego terminu gwarancji. Nie przejmujemy zadnej gwarancji za szkody i wady powstałe w urzadzeniach albo ich czesciach, które wystapiły wskutek nadmiernego obciazenia, niewlasciwego sposobu obchodzenia sie i niewlasciwej konserwacji. Dotyczy to równiez nieprzestrzegania instrukcji obsługi oraz montazu czesci zamiennych i elementów wyposazenia, nie wystepujacych w naszym programie produkcyjnym. W przypadku ingerencji albo wprowadzenia zmian w urzadzeniu przez osoby, które nie zostały przez nas do tego upowaznione, uprawnienia wynikajace z gwarancji wygasaja.
Z gwarancji wyłaczone sa szkody spowodowane niewlasciwym sposobem obsługi, przeciazeniem albo naturalnym zuyciem.

Producent nie odpowiada za szkody powstałe w wyniku eksploatacji. Szkody powstałe w wyniku błedów produkcyjnych albo wad materiałowych zostana nieodpłatnie usuniete poprzez naprawe albo wymiane.
Warunkiem jest przekazanie urzadzenia w stanie nie zdemontowanym, kompletnego z dowodem zakupu i dokumentem gwarancyjnym.
W przypadku napraw gwarancyjnych prosimy uzywac wyłacznie oryginalnego opakowania.
W ten sposób gwarantujemy Panstwu sprawne i szybkie załatwienie naprawy gwarancyjnej.
Prosze przesłac nam urzadzenie franco siedziba odbiorcy albo zazadac naklejki Freeway. Niestety nie mozemy przyjmowac przesyłek obciazonych kosztami!
Gwarancja nie obejmuje czesci ulegajacych naturalnemu zuyciu eksploatacyjnemu.
W przypadku roszczen gwarancyjnych, usterek, zapotrzebowania na czesci zamienne albo na elementy wyposazenia prosimy zwracac sie do podanej tutaj centrali serwisu:

Erpatech
ul. Bakaliowa 26
05-080 Mościska
www.stanleyworks.pl
Tel.: +48 22 431 05 00
Fax.: +48 22 468 87 35

CZ ZARUKA

Zakoupený přístroj je velmi kvalitním produktem. Při jeho konstrukci byly zohledneny veškeré technické poznatky a při výrobe byly použity bežné kvalitní materiály.
Zárucní doba činí 24 mesícu a zacíná okamžikem predání zakoupeného přístroje, které musí být prokázáno predložením faktury, pokladního dokladu nebo dodacího listu. Behem zárucní doby naše zákaznická služba odstraní veškeré funkcní závady, které vznikly i pres opatrné zacházení podle našich provozních pokynu jako dusledek materiální vady. Vadné soucástky budou dle našeho uvážení bezplatne opraveny nebo vymeneny za nové. Nahrazené cásti precházejí do našeho vlastnictví. Oprava nebo výmena nejsou duvodem pro prodloužení ci obnovení zárucní doby přístroje. Na vymenené soucástky neposkytujeme žádnou samostatnou zárucní dobu. Neprebíráme záruku za škody a nedostatky zpusobené pretežováním,neodborným zacházením ci chybnou údržbou přístroje.
Totéž platí pri nedodržování pokynu návodu k obsluze a instalaci náhradních dílu a příslušenství neuvedených v našem programu. Pri zásahu nebo zmene přístroje námi nepovolanými osobami nárok na záruku zaniká.
Škody vzniklé neodbornym zacházením, přetížením nebo přirozeným opotřebením jsou ze záruky vyloucceny.

Poškození, jejichž příčinou je materiálová nebo výrobní vada, budou bezplatně opraveny nebo obdržíte náhradní přístroj.
Předpokladem k tomu je předání nerozloženého přístroje se záručním listem a dokladem o zakoupení.
V případě uplatňování záruky použijte originální obal.
Jen tak bude vaše záruka bez problémů a rychle vyřízena.
Přístroj zašlete vyplacene nebo si vyžádejte nálepku Freeway.
Nevyplacené zásilky nebudeme moci prevzít!
Záruka se nevztahuje na prirozene opotrebené cásti.
Pri uplatnování záruky, poruchách, objednávání náhradních dílu nebo príslušenství se obracejte na uvedené stredisko zákaznické služby:

BAND SERVIS CZ s.r.o.
K Pasekam 4440
760 01 Zlín, Czech Republic
www.stanleyworks.cz
http://www.bandservis.cz
Tel.: +420 577 008 550
Fax.: +420 577 008 559

SK ZÁRUKA

Tento prístroj je výrobok vynikajúcej kvality. Bol skonštruovaný s využitím terajších technických poznatkov a bol pozorne zhotovený za použitia zvycajného dobrého materiálu.
Záručná lehota je 24 mesiacov a zacína casom odovzdania, ktorý je preukázatelný pokladnicným blokom, faktúrou alebo dodacím listom. Pocas záručnej lehoty náš záručný servis odstráni všetky chyby funkcnosti, ktoré možno preukázatelne, napriek pozornému zaobchádzaniu v súlade s našim návodom na obsluhu, vyvodit z chýb materiálu. Záruka sa vykoná tak, že chybné casti budú podla našej volby bezplatne opravené alebo nahradené bezchybnými castami. Nahradené casti sa stanú našim vlastníctvom. Opravou alebo výmenou jednotlivých castí sa záručná lehota nepredlži, ani nezacne bežat nová záručná lehota. Pre vstavané náhradné casti nebeží žiadna vlastná záručná lehota. Nepreberieme záruku za škody a chyby prístrojov alebo ich castí, ktoré vzniknú nadmerným zatažením, neodborným zaobchádzaním a údržbou.
To platí aj pri nerešpektovaní návodu na obsluhu, ako aj pri vmontovaní náhradných castí a príslušenstva, ktoré nie sú uvedené v našom programe. Pri zásahoch alebo zmenách prístroja osobami, ktoré od nás nie sú na to oprávnené, zanikne nárok na záruku.
Poškodbe nastale med transportom, neupoštevanje navodil za uporabo in montažo, nepooblaščen poseg v stroj, preobremenitev stroja ali naravna obraba materiala ne spadajo v garancijsko popravilo. Vse pomanjkljivosti in okvare na izdelku, ki so nastale zaradi napake na materialu ali napake proizvajalca, bomo brezplačno odpravili v roku 45 dni. Če izdelek

ne bo popravljen v 45 dneh, ga bomo zamenjali z novim. Garancijski rok bo podaljšan za toliko dni, kolikor dni je trajalo popravilo izdelka. Garancija velja ob predložitvi računa in potrjenega garancijskega lista z datumom prodaje, žigom in podpisom prodajalca. Izdelek, ki je dan v popravilo mora biti v originalni embalaži, opremljen z identifikacijsko nalepko in nalepko s serijsko številko, ki ne sme biti poškodovana. Servisiranje izdelka in rezervni deli so zagotovljeni za dobo 6 let. Prosím pošlite prístroje „vyplatene do domu“ alebo požiadajte o Freewaynálepku. Neofrankované zásielky bohužiaľ nemôžeme prijat!
Záruka sa nevztahuje na casti, ktoré nefungujú prirodzeným opotrebovaním. Pri garancných nárokoch, poruchách, potrebe náhradných dielov alebo príslušenstva sa prosím obrátte na tu uvedenú centrálu služieb zákazníkom:

Salvo modificaciones.

BAND SERVIS s.r.o.
Paulinska 22
917 01 Trnava, Slovakia
www.bandservis.sk
Tel.: +421 335 511 063
Fax.: +421 335 512 624

SE Garanti

Den här apparaten är en kvalitetsprodukt. Den är konstruerad i enlighet med gällande tekniska standarder och tillverkats noga med material av normal, god kvalitet.
Garantitiden är 24 månader och gäller från inköpsdatum, som ska verifieras genom kvitto, faktura eller följesedel. Under denna garantiperiod kommer alla funktionella fel, som trots noggrann behandling enligt vår manual, bevisligen beror på materialfel, att rättas av vår service personal.
Garantin gäller enligt följande: defekta delar ska repareras eller ersättas med felfria delar och det kostnadsfritt efter eget gottfinnande. Ersatta delar blir vår egendom. Reparation eller utbyte av enskilda delar kommer inte att förlänga garantitiden och det kommer inte att resultera att en ny garantitid inleds för enheten. Ingen separat garantiperiod kommer att påbörjas för reservdelar som kan vara utbytta. Vi kan inte erbjuda en garanti för skador och defekter på utrustning eller delar som orsakats genom användning av överdrivet våld, felaktig behandling och service.
Detta gäller även för underlåtenhet att följa bruksanvisningen och installationen eller reservdelar och tillbehör som inte ingår i vårt sortiment. I händelse av störningar på grund av ändringar på apparaten av obehöriga personer, kommer garantin att bli ogiltig.

Skador som beror på felaktig hantering, överbelastning, eller naturligt slitage undantas från garantin.
Skador som är förorsakade av tillverkaren eller av ett materialfel kommer att rättas till utan kostnad genom reparation eller genom att tillhandahålla reservdelar.
Förutsättningen är att utrustningen återlämnas monterad och komplett med inköpsbevis och garanti.
Använd originalförpackningen vid ett garantianspråk.
På det sättet kan vi garantera en snabb och smidig garantihantering.
Skicka oss apparaten där frakten betalas av mottagaren eller beställ en Freeway-etikett.
Dessvärre kan vi inte acceptera försändelser som betalas av mottagaren.
Garantin gäller inte för delar som är naturligt slitna.
Om du vill göra ett garantianspråk, rapportera fel eller beställa reservdelar kan du kontakta kundservicecenter enligt nedan:

Rätt till ändringar utan föregående meddelande.

NO Garanti

Denne enheten er et kvalitetsprodukt. Det er designet i overensstemmelse med gjeldende tekniske standarder, og er nøyaktig produsert med vanlige, gode materialer.
Garantiperioden er 24 måneder, og begynner å løpe fra kjøpsdatoen, som kan bekreftes med kvitteringen, fakturaen eller leveringsdokumentet. Under denne garantiperioden vil alle funksjonsfeil som, til tross for korrekt behandling slik det beskrives i denne bruksanvisningen, kan bekreftes å være forårsaket av materialfeil, bli utbedret av vårt personale i ettersalgservice.
Garantien tilsier at defekte deler vil bli reparert eller skiftet ut med feilfrie deler, uten godtgjørelse, og etter vår vurdering. Utskiftede deler skal være vår eiendom.
Reparasjonsarbeid eller utskifting av enkeltdeler vil ikke forlenge garantiperioden og vil ikke medføre at en ny garantiperiode påbegynnes for enheten. Ingen separat garantiperiode vil gjelde for reservedeler som monteres. Vi fraskriver oss garantiansvar for skader og defekter på enheten eller deler av denne, som er forårsaket av bruk av makt, feil behandling eller feil vedlikehold.
Dette gjelder også for manglende overholdelse av bruksanvisningen og montering av reservedeler og tilbehørsdeler som ikke er en del av vårt produktutvalg. Ved manipulering eller modifisering av enheten, utført av uautorisert personell, vil garantien være ugyldig.
Skader som kan tilskrives feil håndtering, overbelastning eller naturlig slitasje, er unntatt fra garantien.

Skader som er forårsaket av produsenten eller av materialfeil vil bli utbedret uten godtgjørelse ved reparasjon eller ved bruk av reservedeler.
Det er en forutsetning at enheten overleveres i montert stand, komplett og med salgsbevis og garantibevis vedlagt.
Ved garantikrav skal kun den originale emballasjen benyttes.
På den måten kan vi garantere rask og problemfri garantibehandling.
Vennligst send oss enheten med frakt betalt, eller be om forhåndsbetalt fraktbevis.
Vi kan dessverre ikke motta enheter uten betalt frakt.
Garantien dekker ikke deler som er utsatt for normal slitasje.
Hvis du ønsker å fremsette et garantikrav, rapportere feil eller bestille reservedeler eller tilbehør, vennligst kontakt ettersalgsenteret nedenfor:
Kan endres uten forutgående varsel.

Osjord AS
Luramyrveien 64
4313 Sandnes
T: + 45 51 63 72 00
F: + 45 51 63 10 10
E-post: firmapost@osjord.no

PLATE COMPACTOR /SGC-8000N/SGC-11000N/ SGC-11000N-T/SGC-13000N/SGC-13000N-T

GB WARRANTY

Purchased at: _____
in (city, street): _____
Name of customer: _____
Street address: _____
Postal code, city: _____
Telephone: _____
Date, signature: _____
Fault description: _____

D GARANTIE

gekauft bei: _____
in (Ort, Straße): _____
Name d. Käufers: _____
Straße, Haus-Nr.: _____
PLZ, Ort : _____
Telefon: _____
Datum, Unterschrift: _____
Fehlerbeschreibung: _____

PL Gwarancja

kupiono u: _____
w (miejscowosc, ulica): _____
nazwisko kupujacego: _____
ulica, nr domu: _____
kod pocztowy, miejscowosc: _____
telefon: _____
data, podpis: _____
opis usterki: _____

CZ ZARUKA

Zakoupeno u: _____
V (místo, ulice): _____
Jméno prodejce: _____
Ulice, císlo domu: _____
PSC, místo : _____
Telefon: _____
Datum, Podpis: _____
Popis závady: _____

SK GARANTIE

Gekocht bij: _____
In (plaats, straat): _____
Naam v/d koper: _____
Straat, huisnr.: _____
Postcode, plaats : _____
Telefoon: _____
Datum, handtekening: _____
Beschrijving van de fout: _____

SE GARANTI

Inköpsställe: _____
i (ort, gata): _____
Kundens namn: _____
Gatuadress: _____
Postnummer, ort: _____
Tel: _____
Datum, underskrift: _____
Felbeskrivning: _____

NO GARANTI

Kjøpt hos: _____
i (by, gate): _____
Kundens navn: _____
Gateadresse: _____
Postnummer, sted: _____
Telefon: _____
Dato, signatur: _____
Beskrivelse av feil: _____